ИНСТРУКЦИЯ ПО СБОРКЕ ДЛЯ НАБОРА WEDO 2.0

«ГИМНАСТ»

https://monitorbank.ru

WEDO 2.0 «ГИМНАСТ»

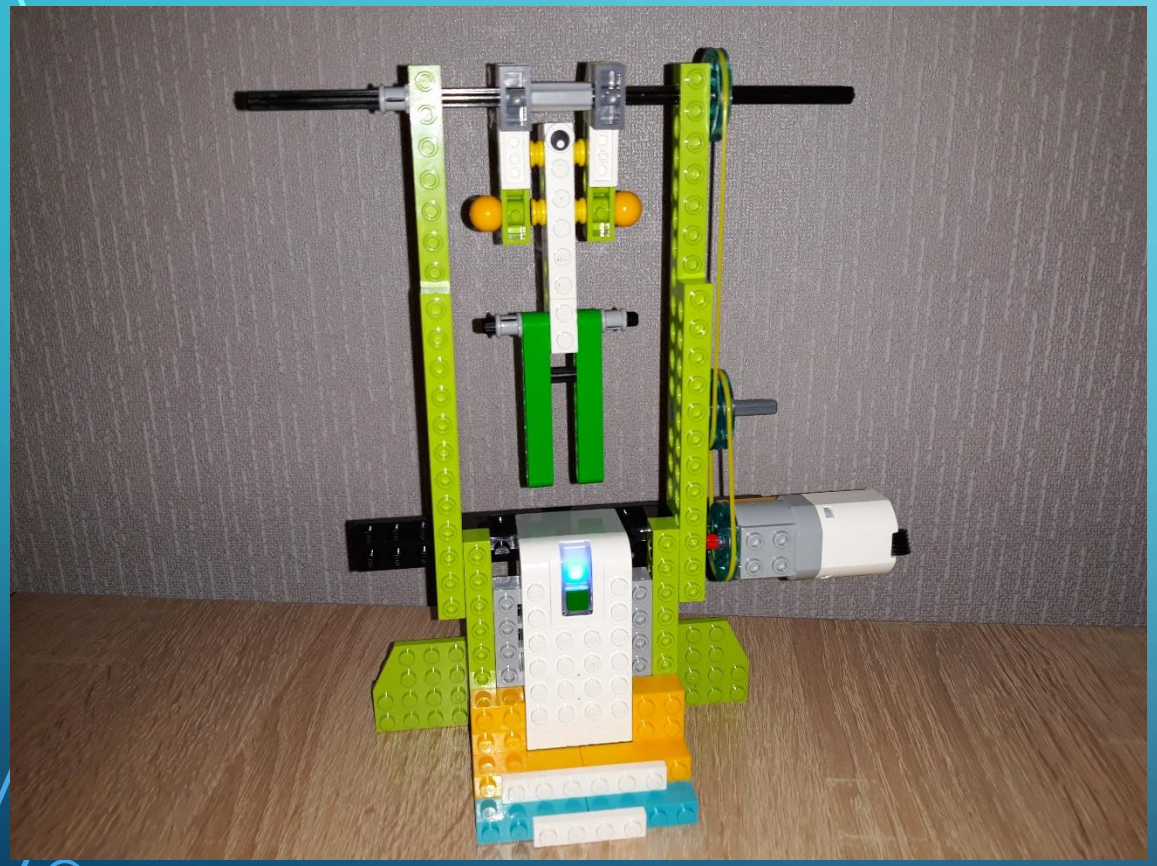

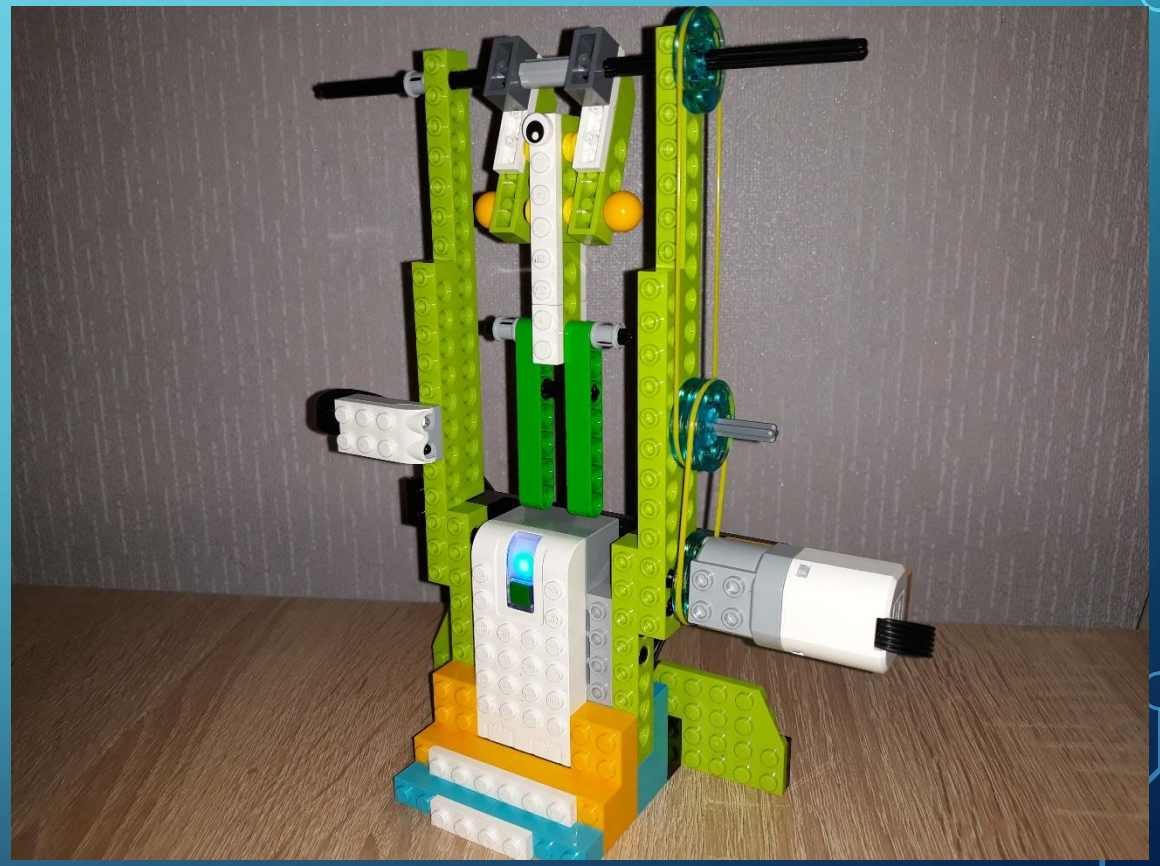

WEDO 2.0 «ГИМНАСТ»

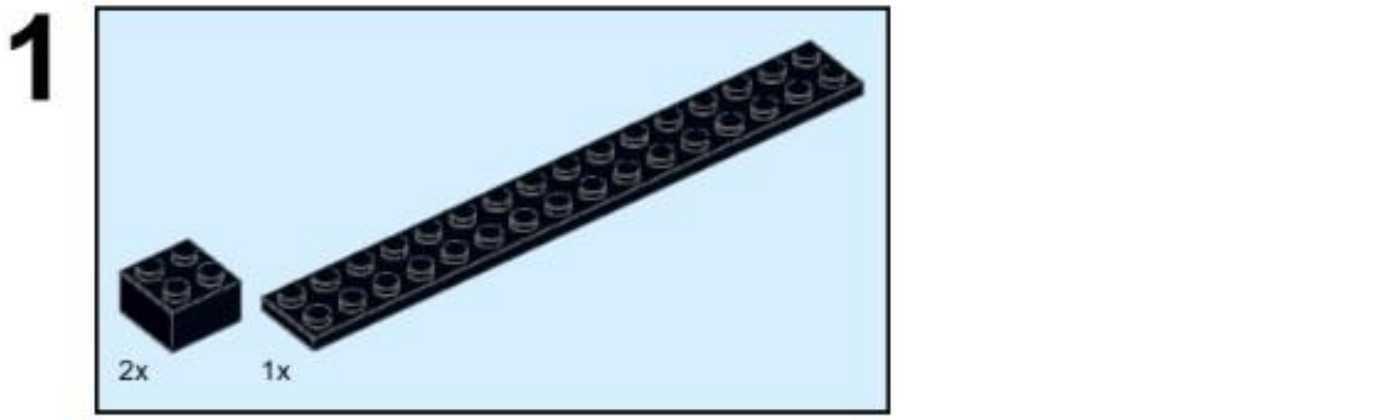

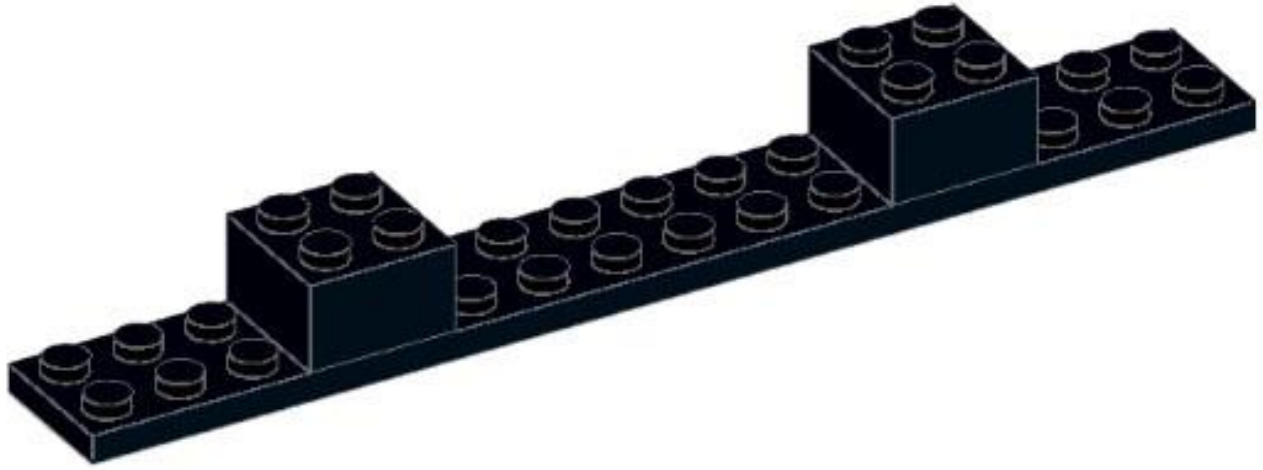

https://monitorbank.ru

WEDO 2.0 «ГИМНАСТ»

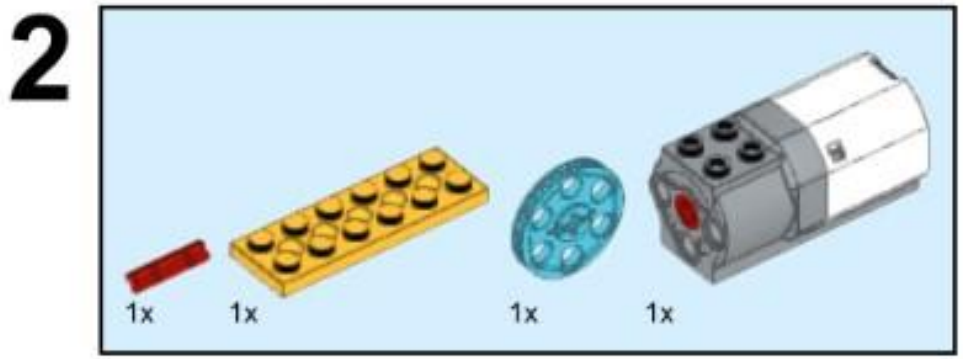

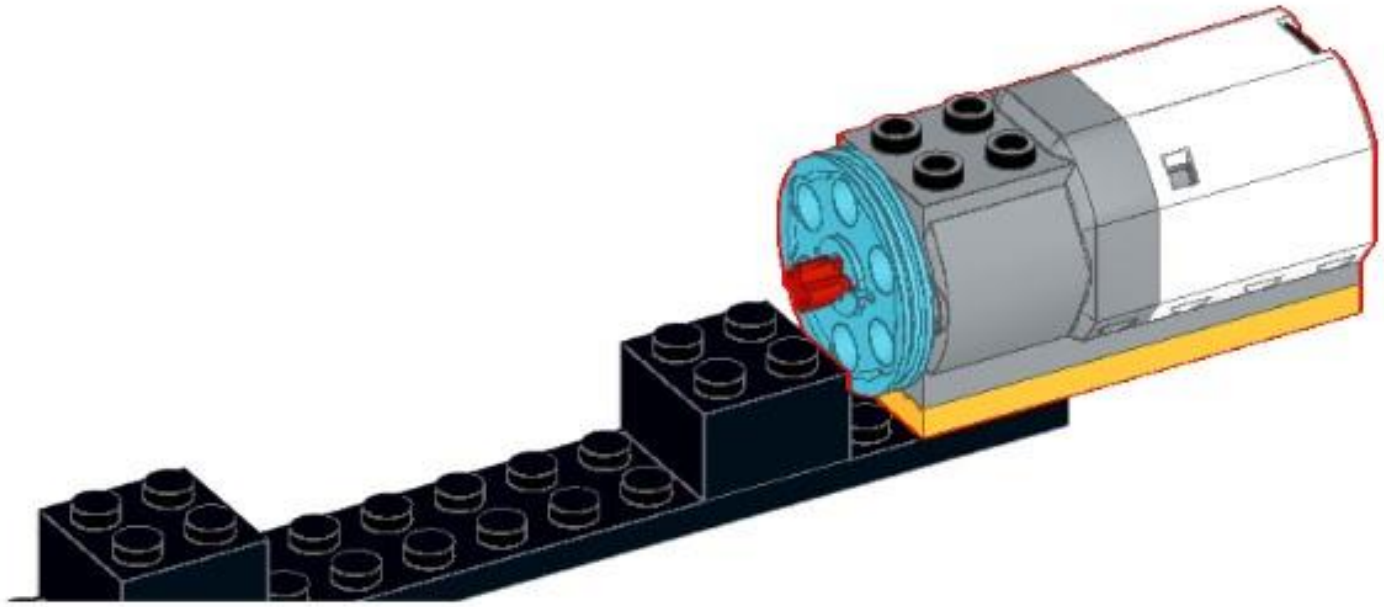

https://monitorbank.ru

WEDO 2.0 «ГИМНАСТ»

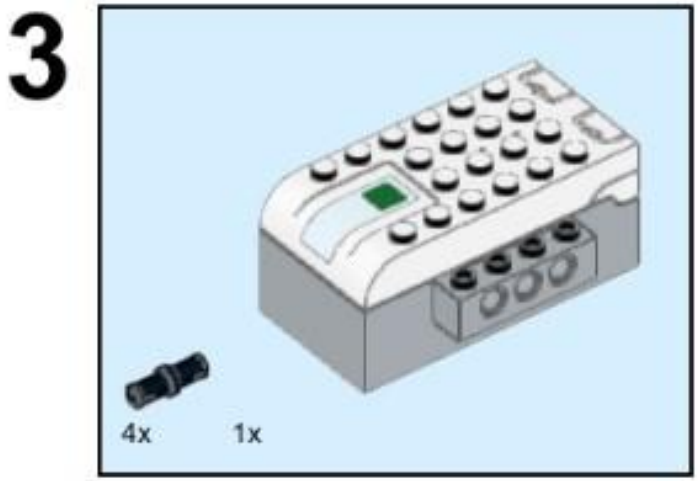

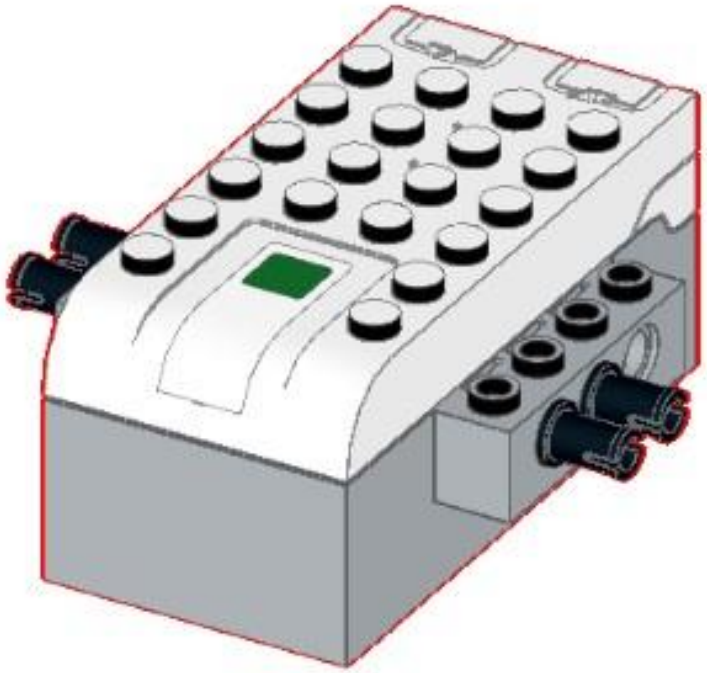

https://monitorbank.ru

WEDO 2.0 «ГИМНАСТ»

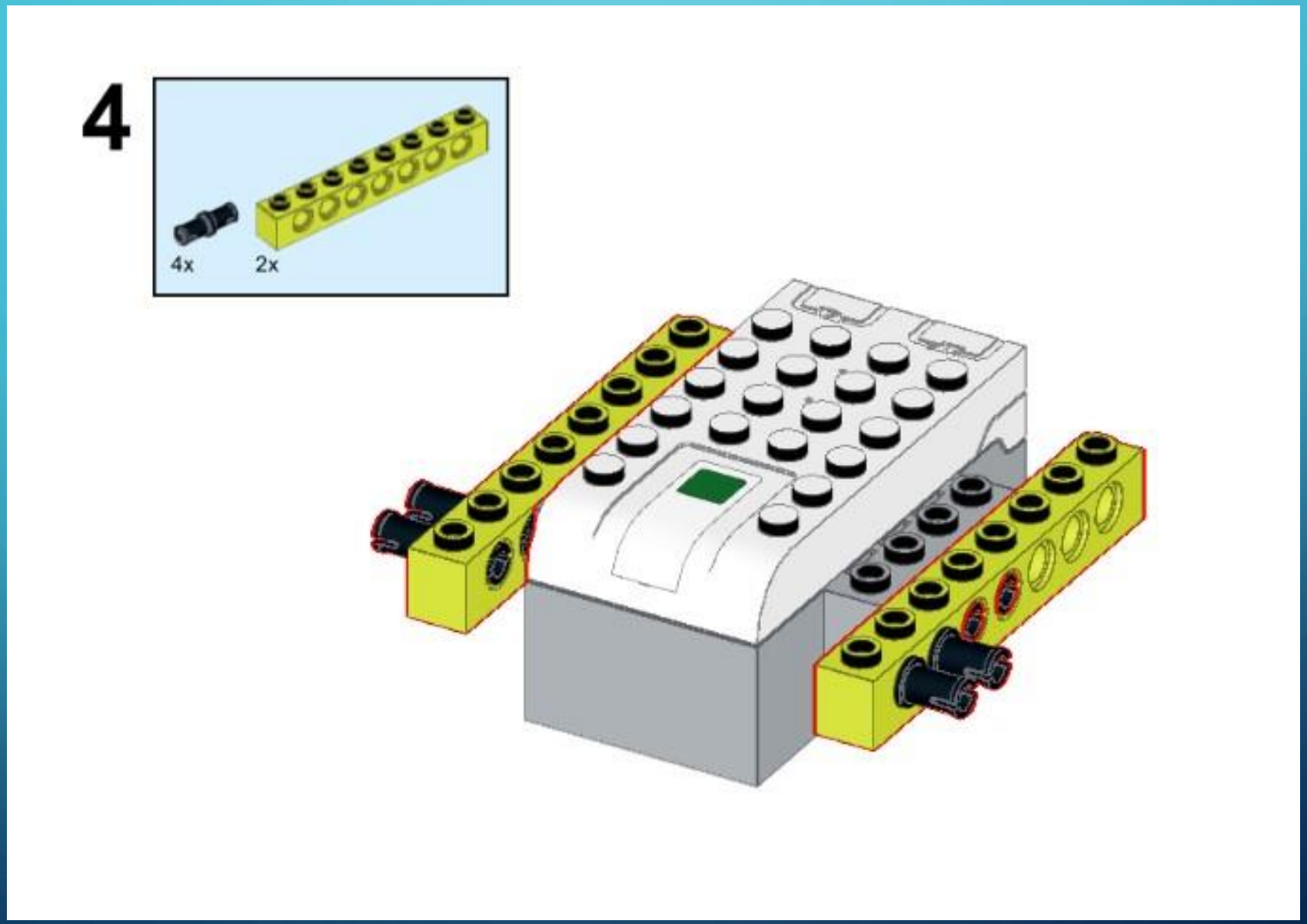

https://monitorbank.ru

WEDO 2.0 «ГИМНАСТ»

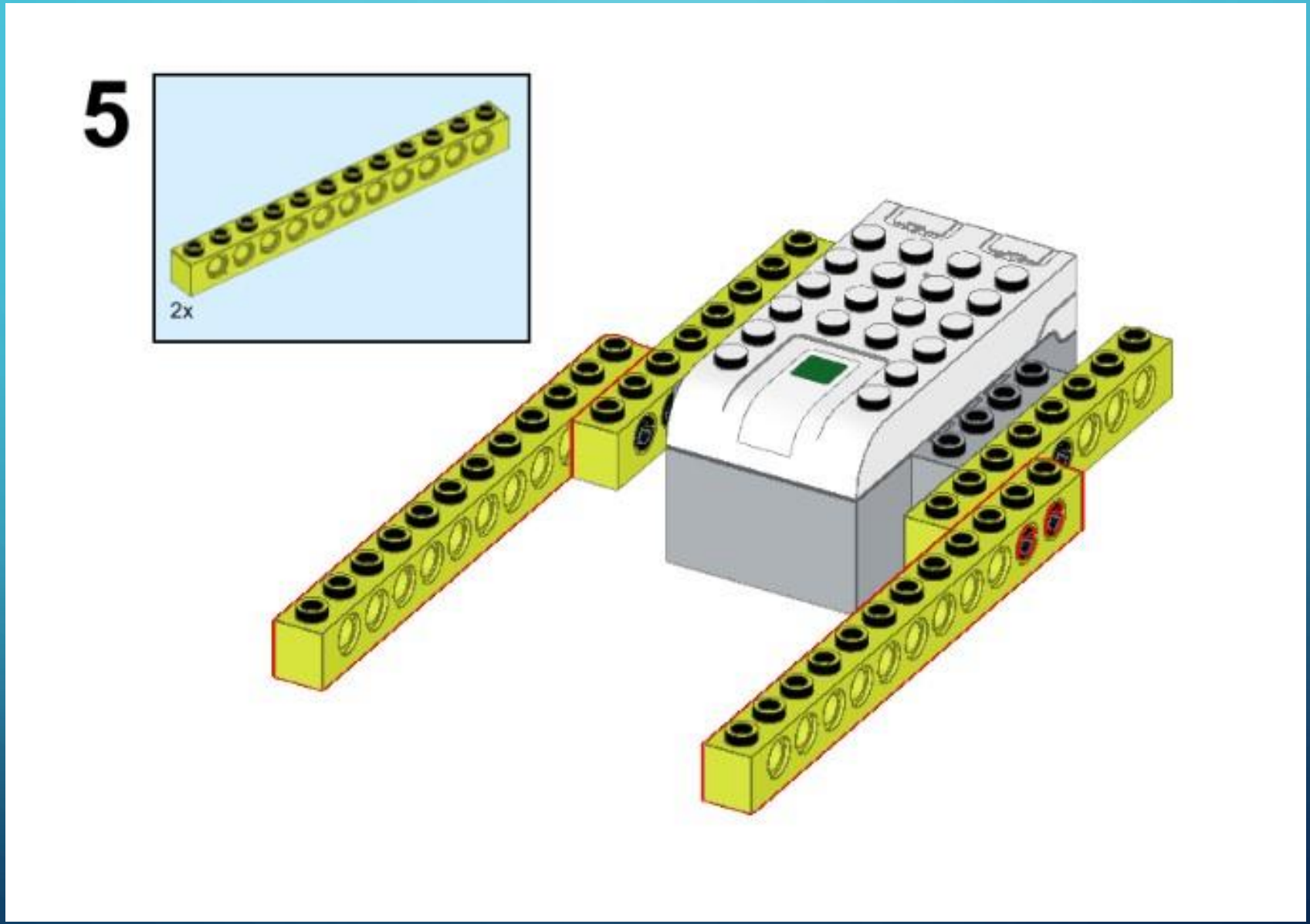

https://monitorbank.ru

WEDO 2.0 «ГИМНАСТ»

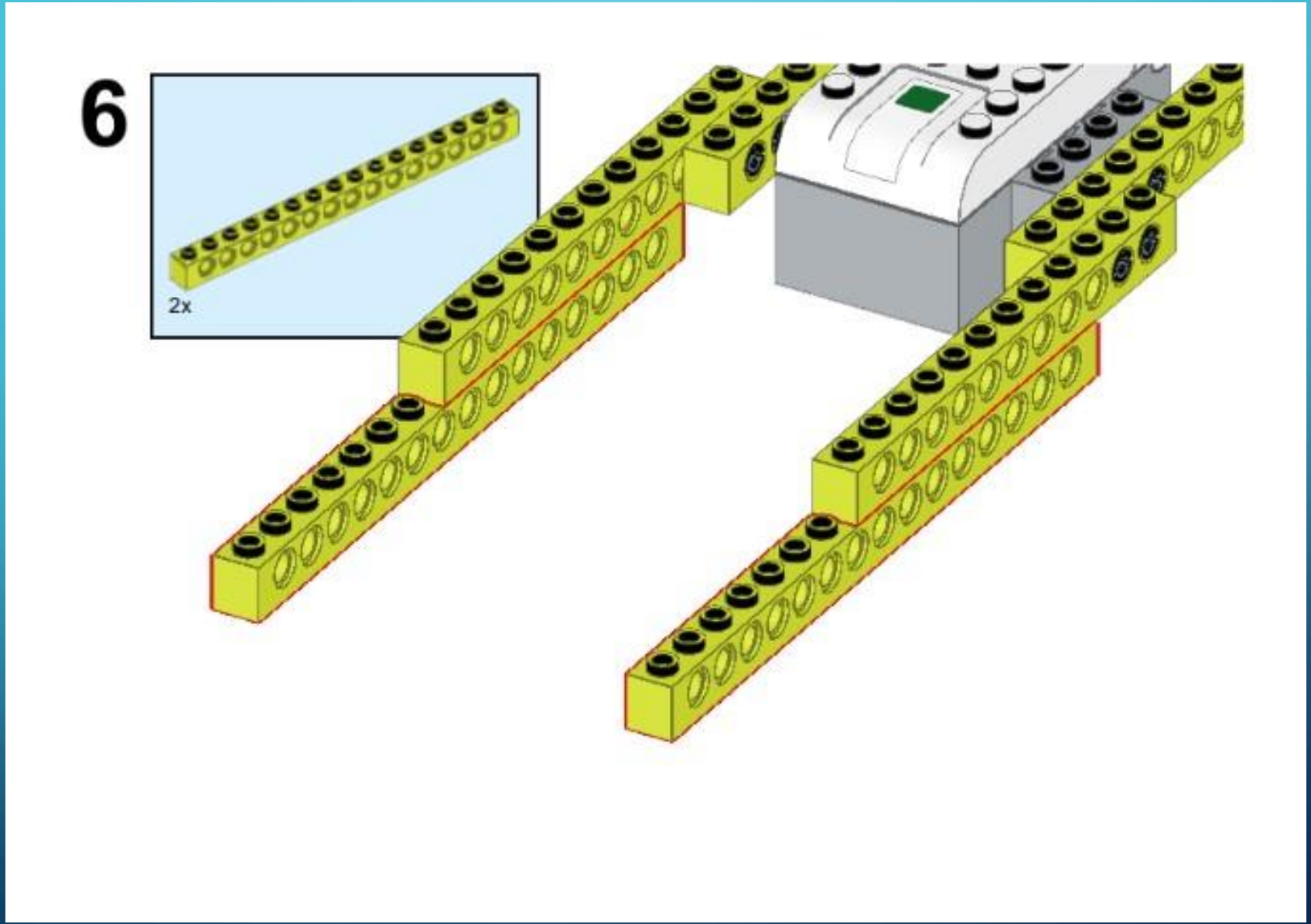

https://monitorbank.ru

WEDO 2.0 «ГИМНАСТ»

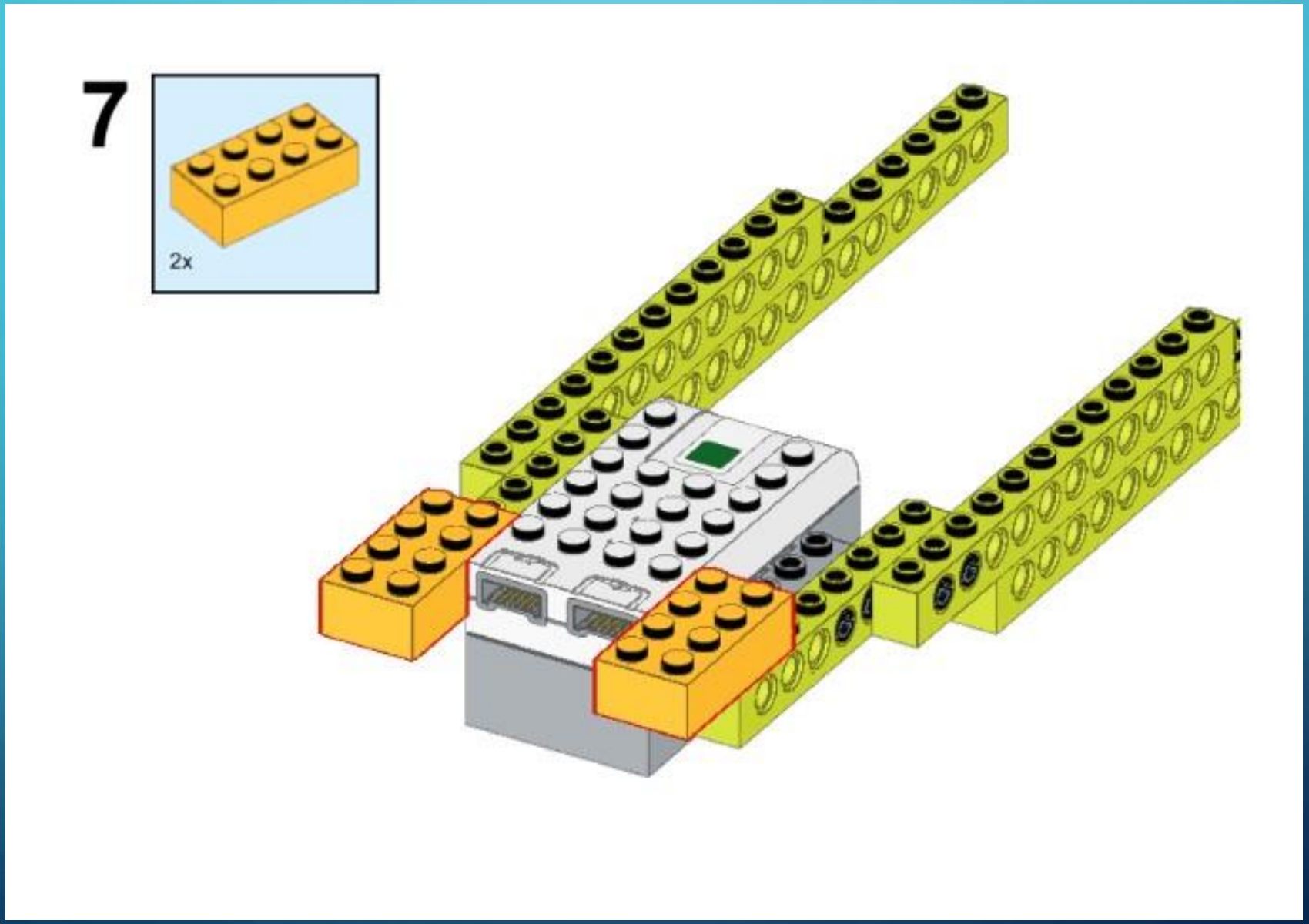

https://monitorbank.ru

WEDO 2.0 «ГИМНАСТ»

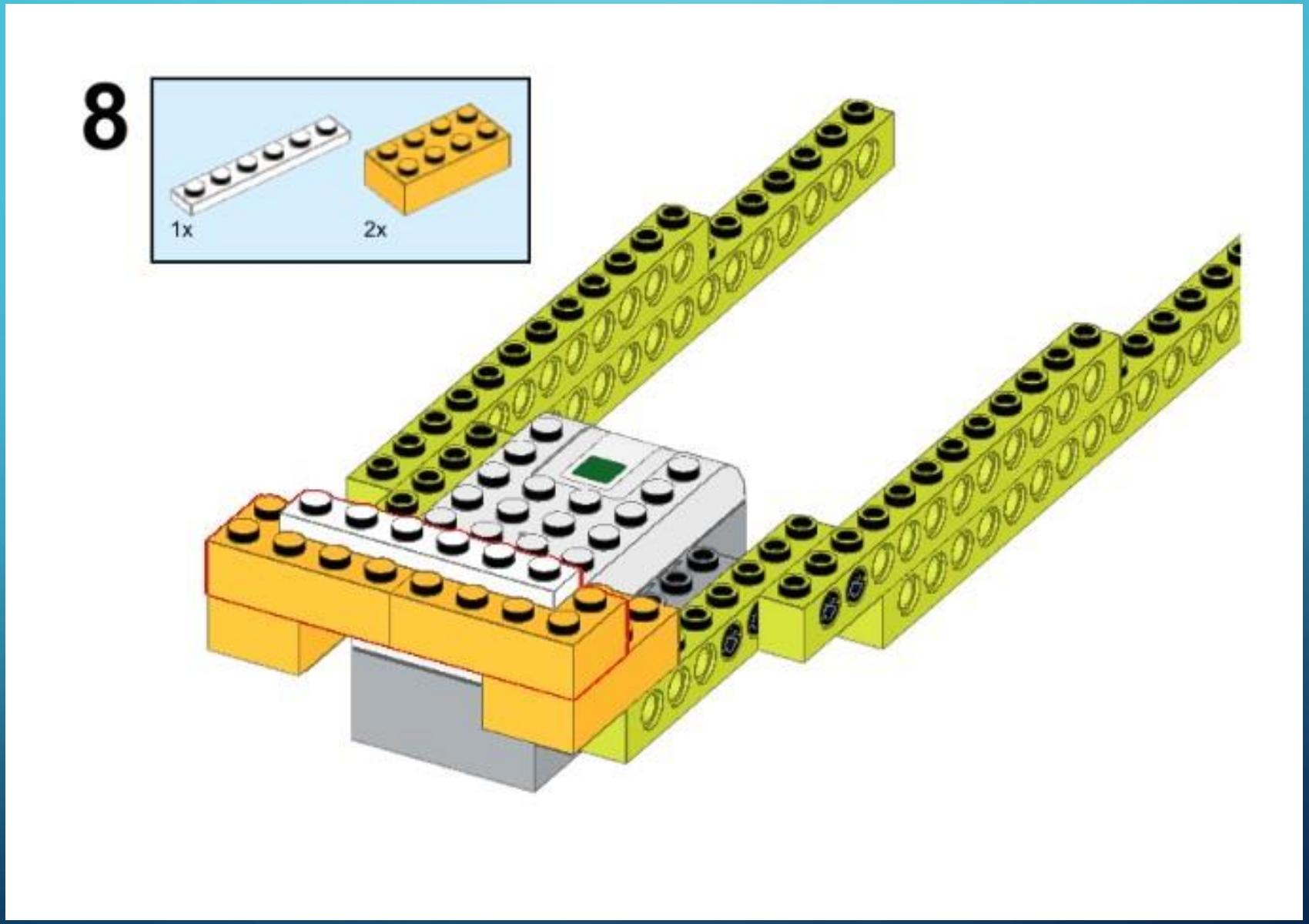

https://monitorbank.ru

WEDO 2.0 «ГИМНАСТ»

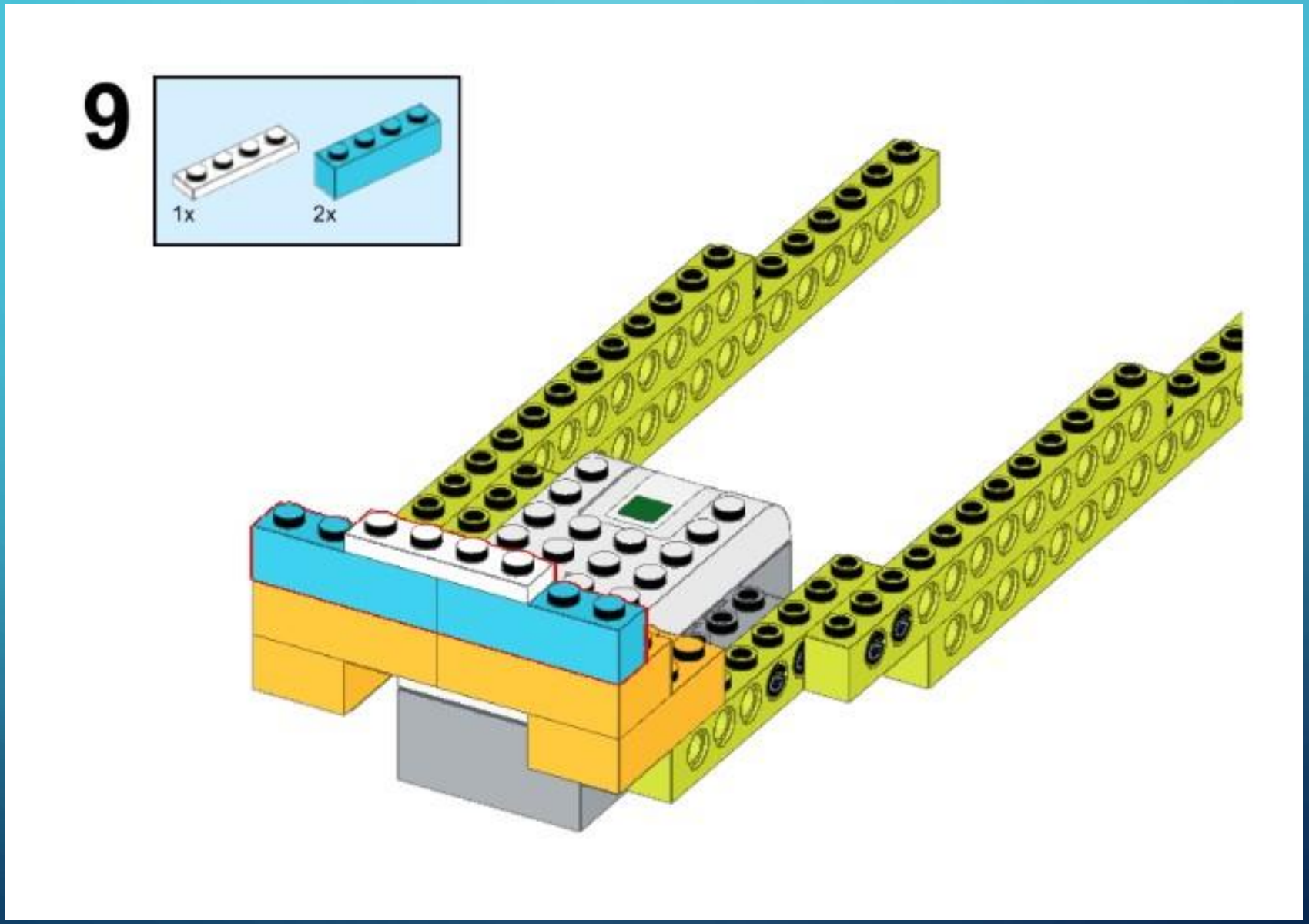

https://monitorbank.ru

WEDO 2.0 «ГИМНАСТ»

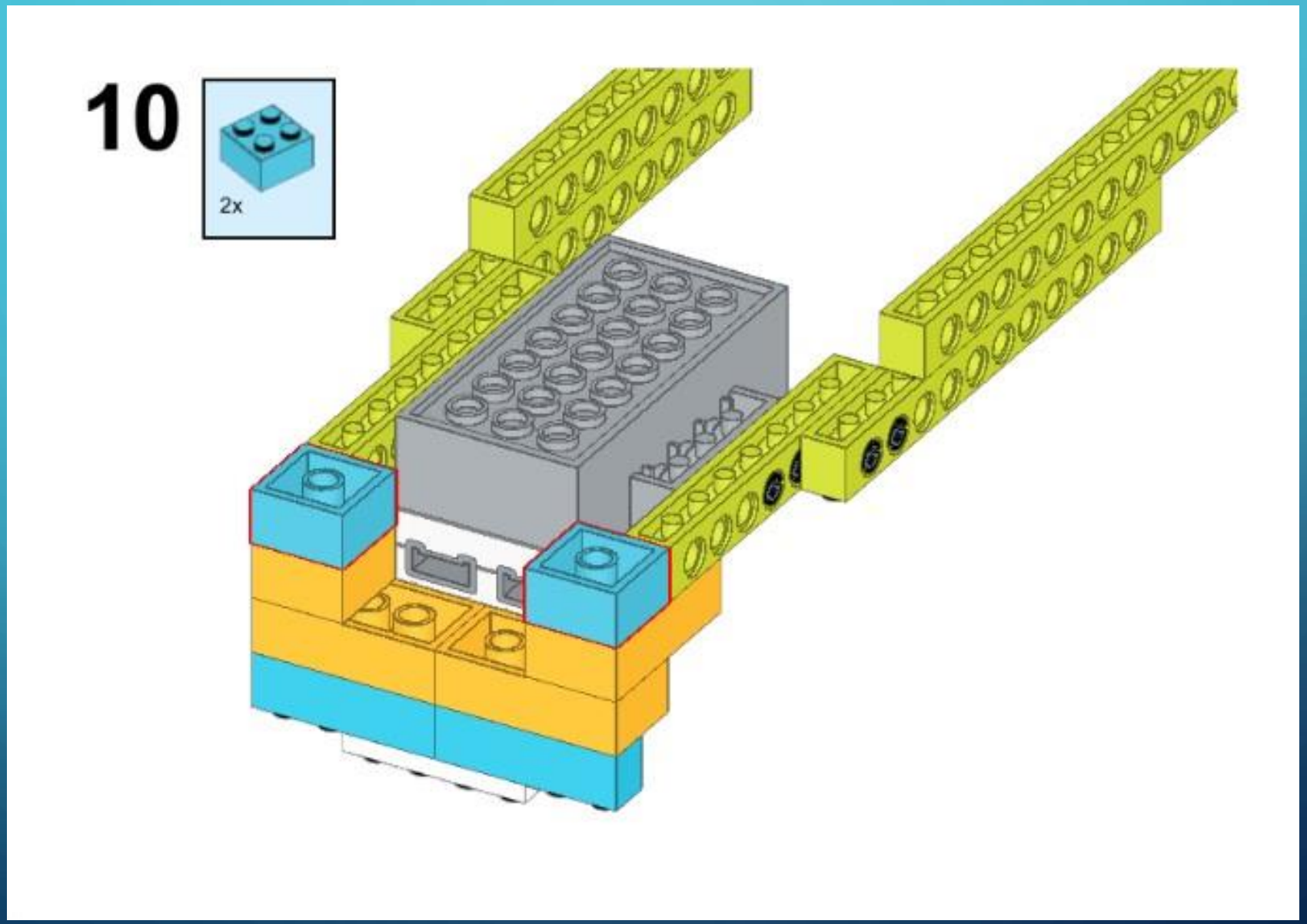

https://monitorbank.ru

WEDO 2.0 «ГИМНАСТ»

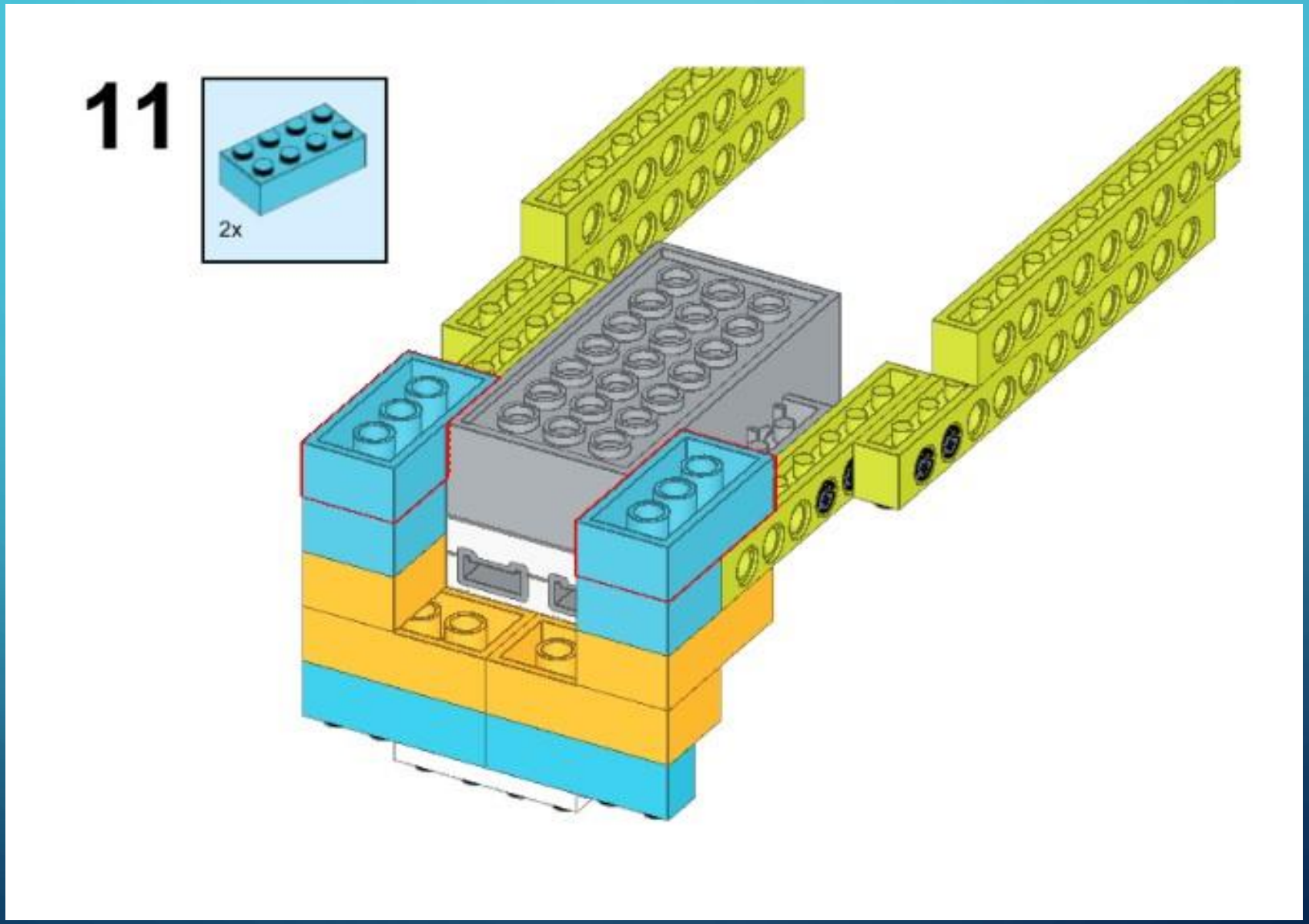

https://monitorbank.ru

WEDO 2.0 «ГИМНАСТ»

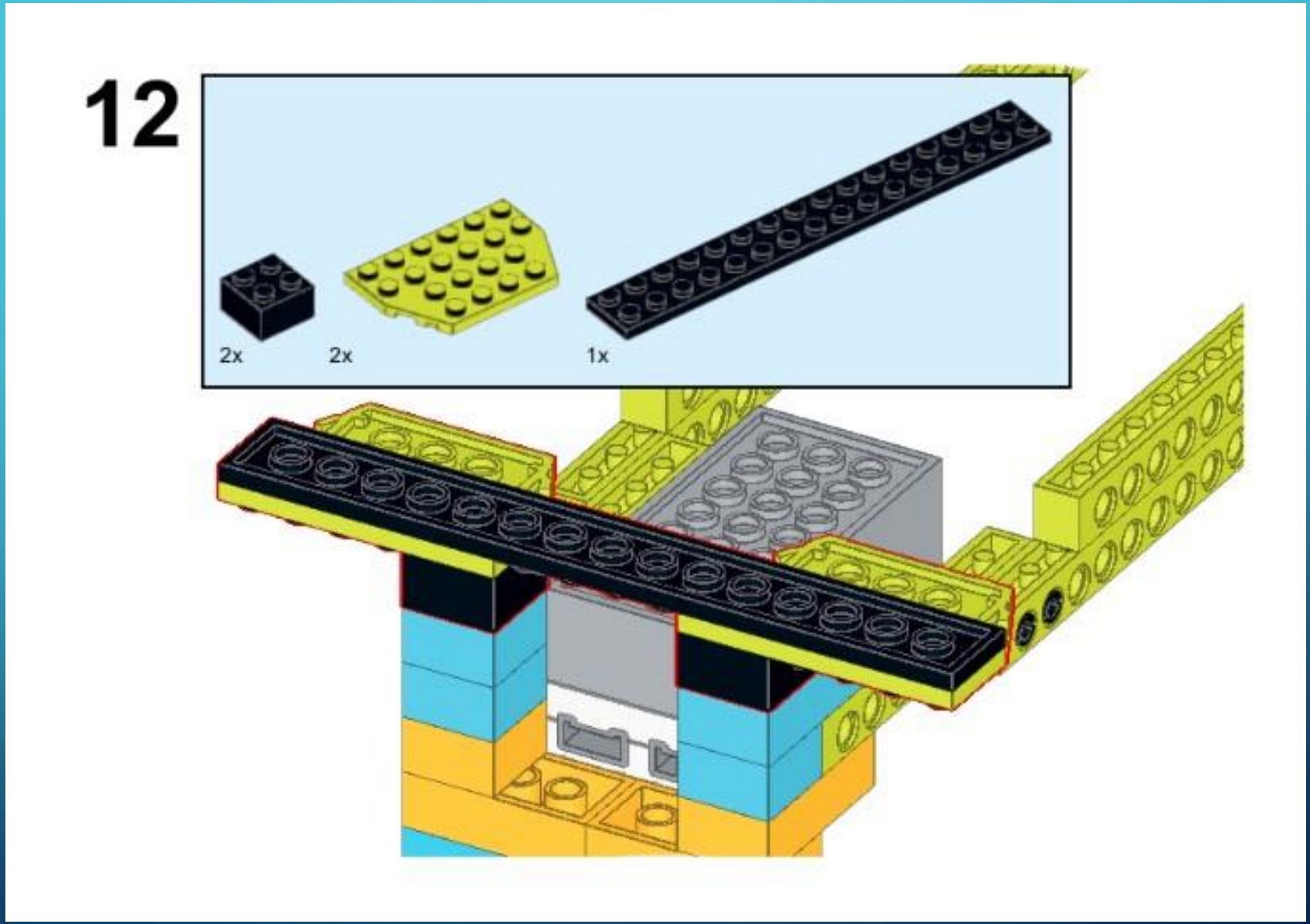

https://monitorbank.ru

WEDO 2.0 «ГИМНАСТ»

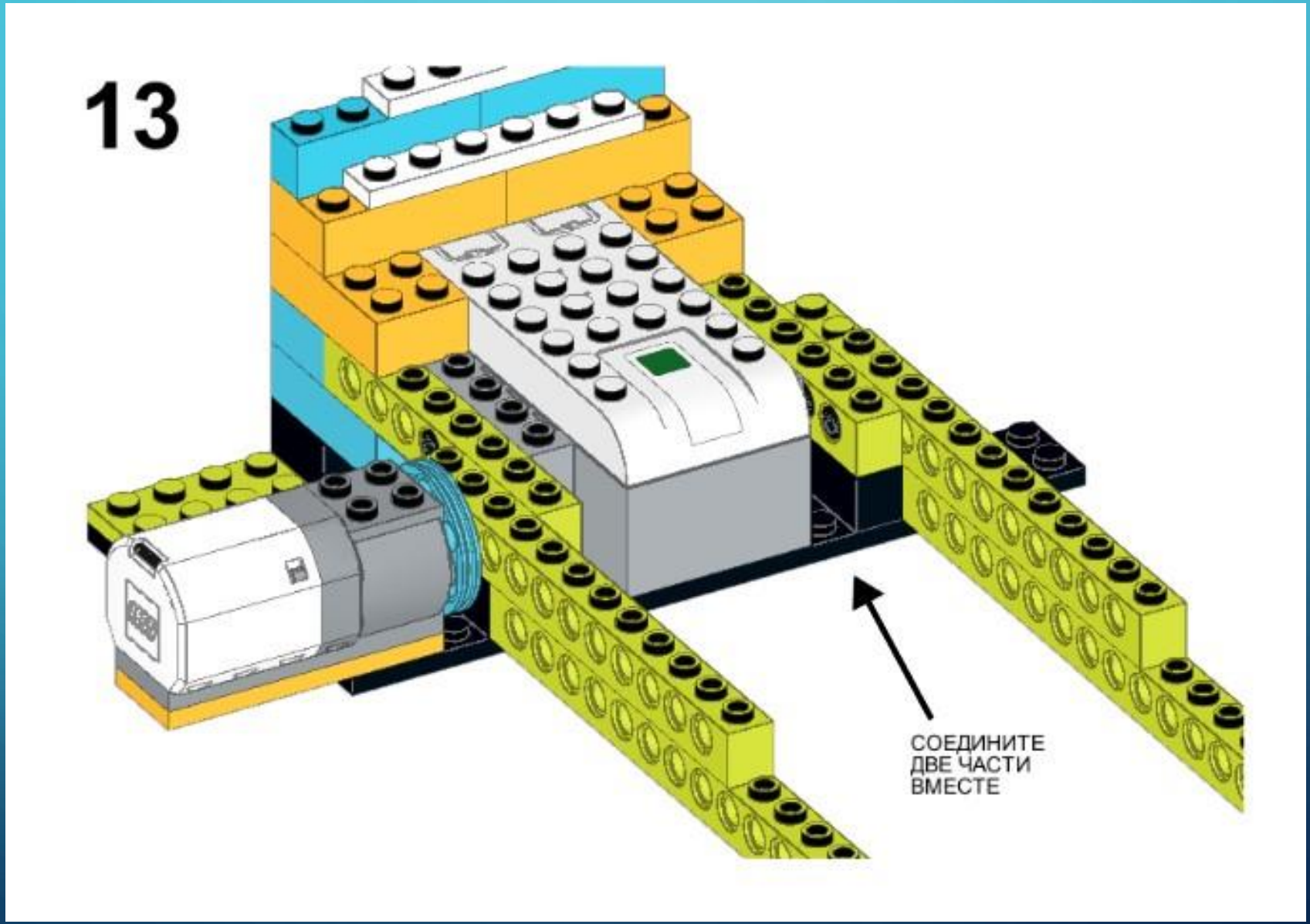

https://monitorbank.ru

WEDO 2.0 «ГИМНАСТ»

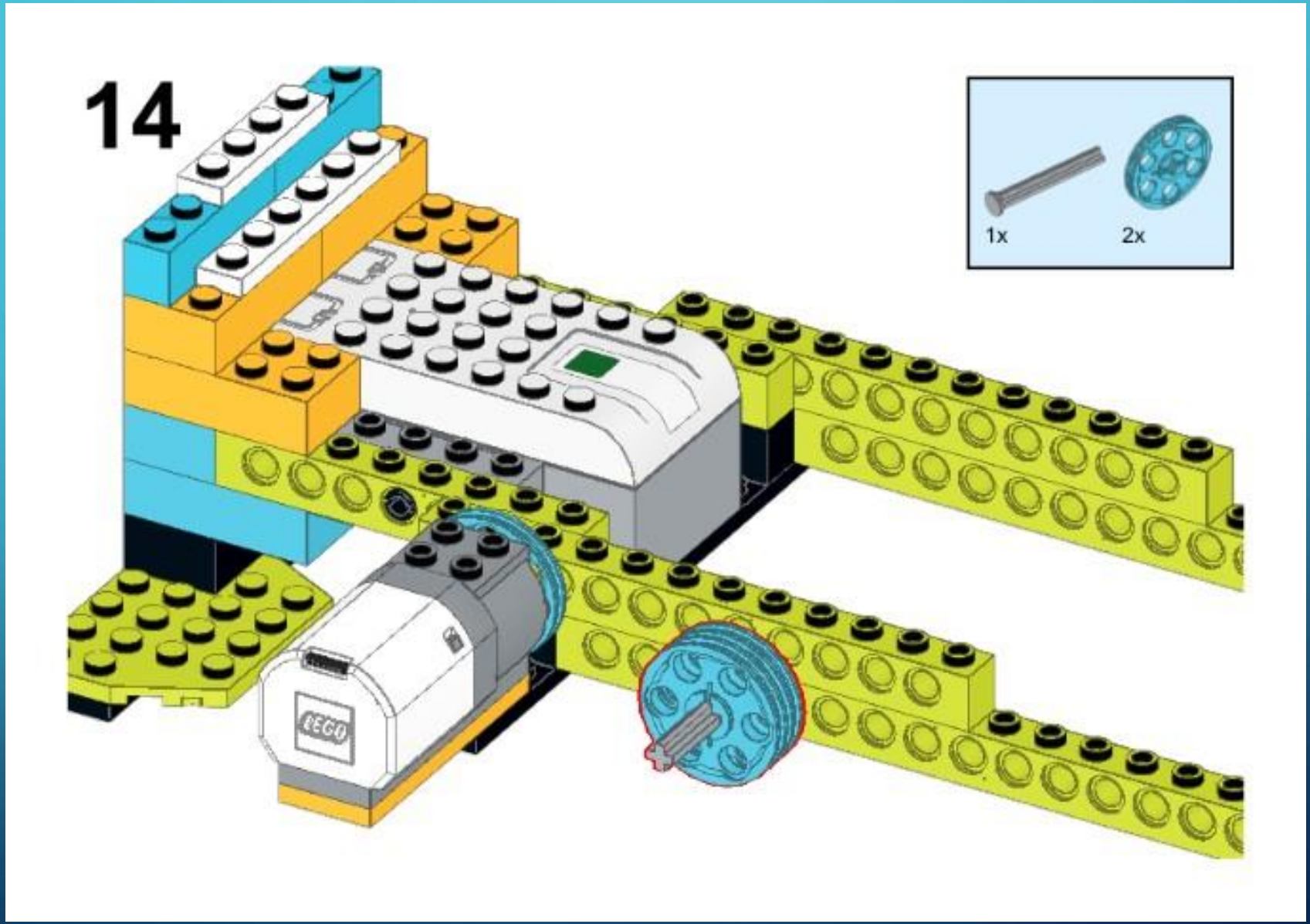

https://monitorbank.ru

WEDO 2.0 «ГИМНАСТ»

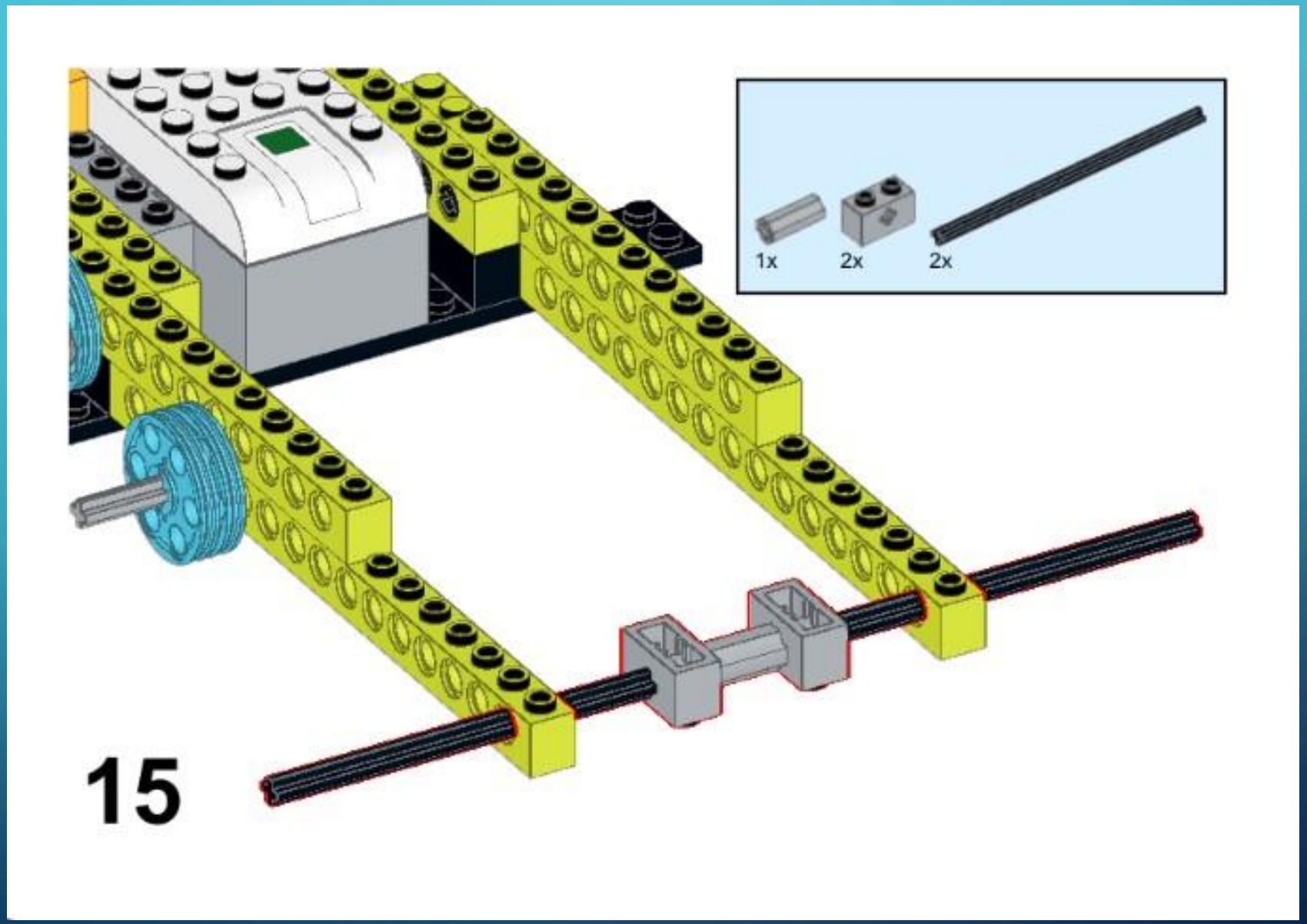

https://monitorbank.ru

WEDO 2.0 «ГИМНАСТ»

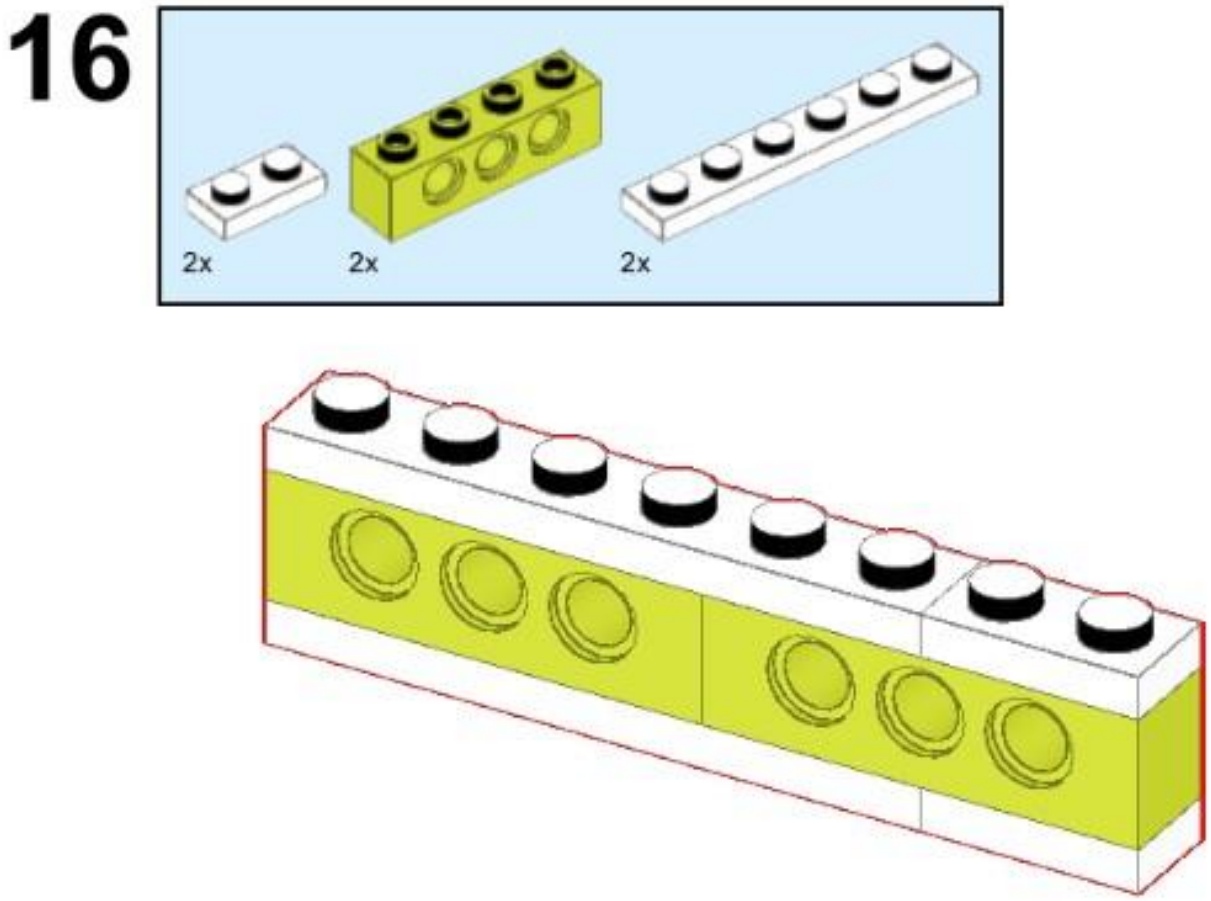

https://monitorbank.ru

WEDO 2.0 «ГИМНАСТ»

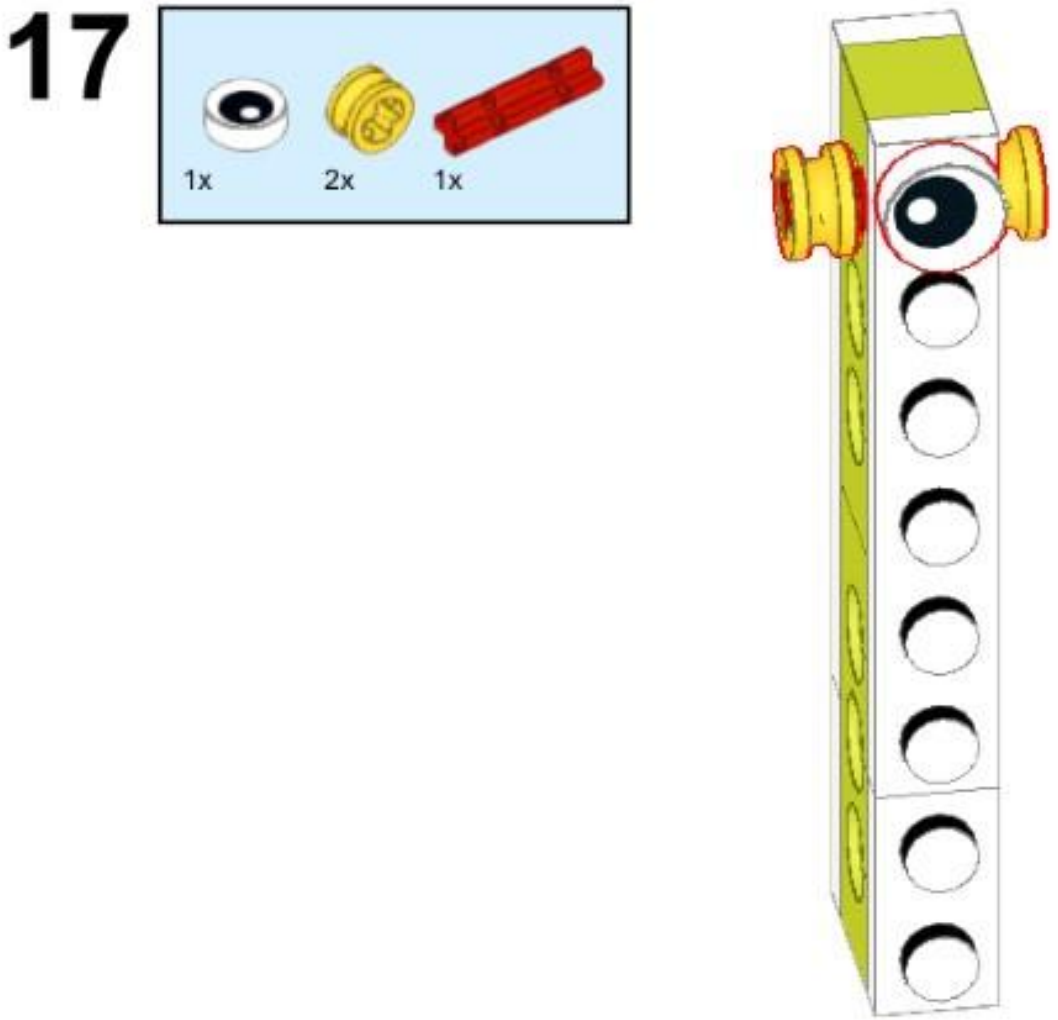

https://monitorbank.ru

WEDO 2.0 «ГИМНАСТ»

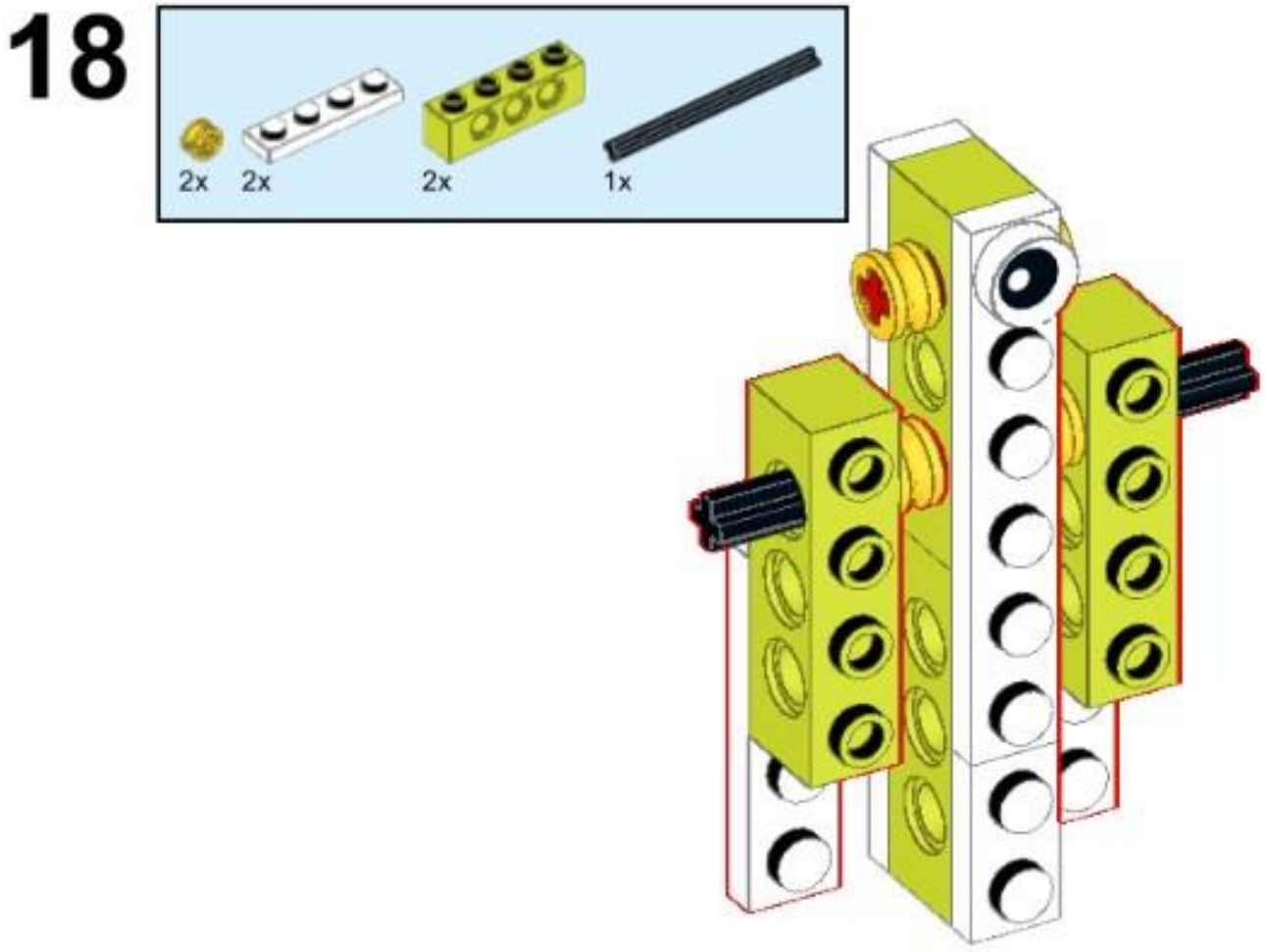

https://monitorbank.ru

WEDO 2.0 «ГИМНАСТ»

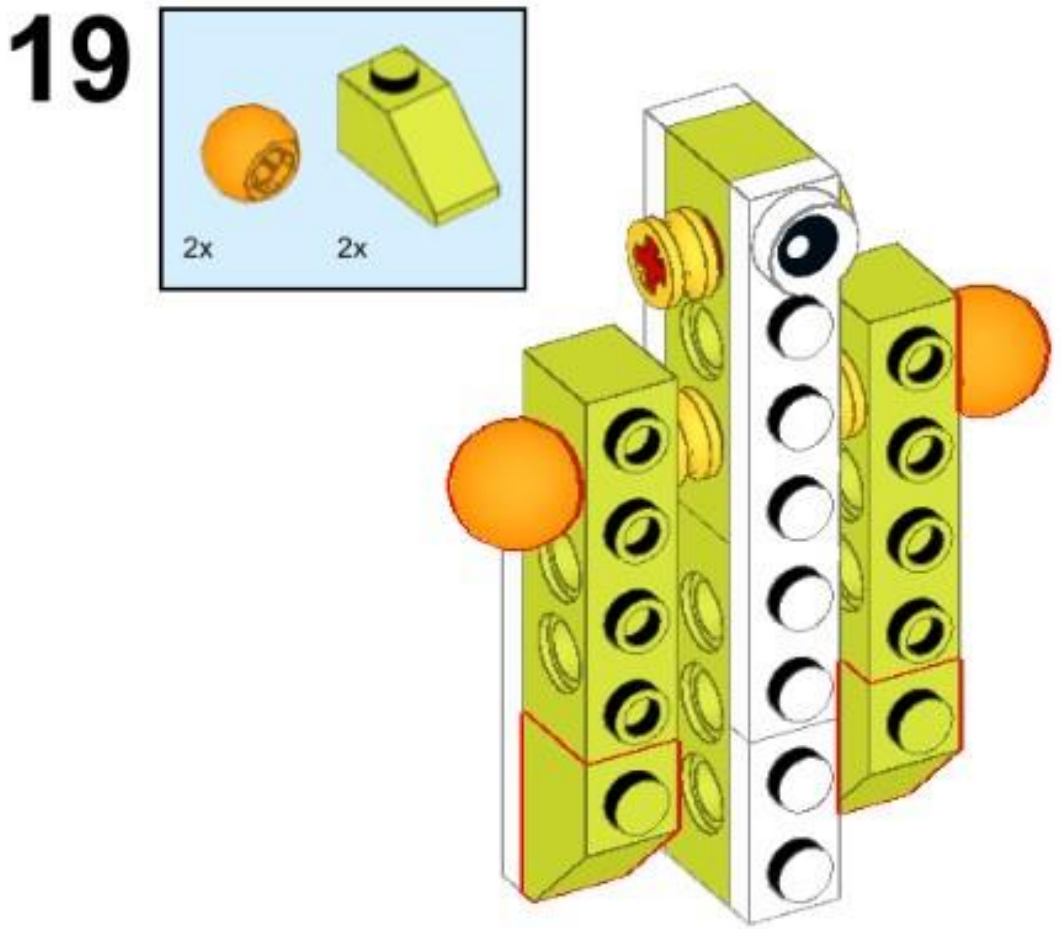

https://monitorbank.ru

WEDO 2.0 «ГИМНАСТ»

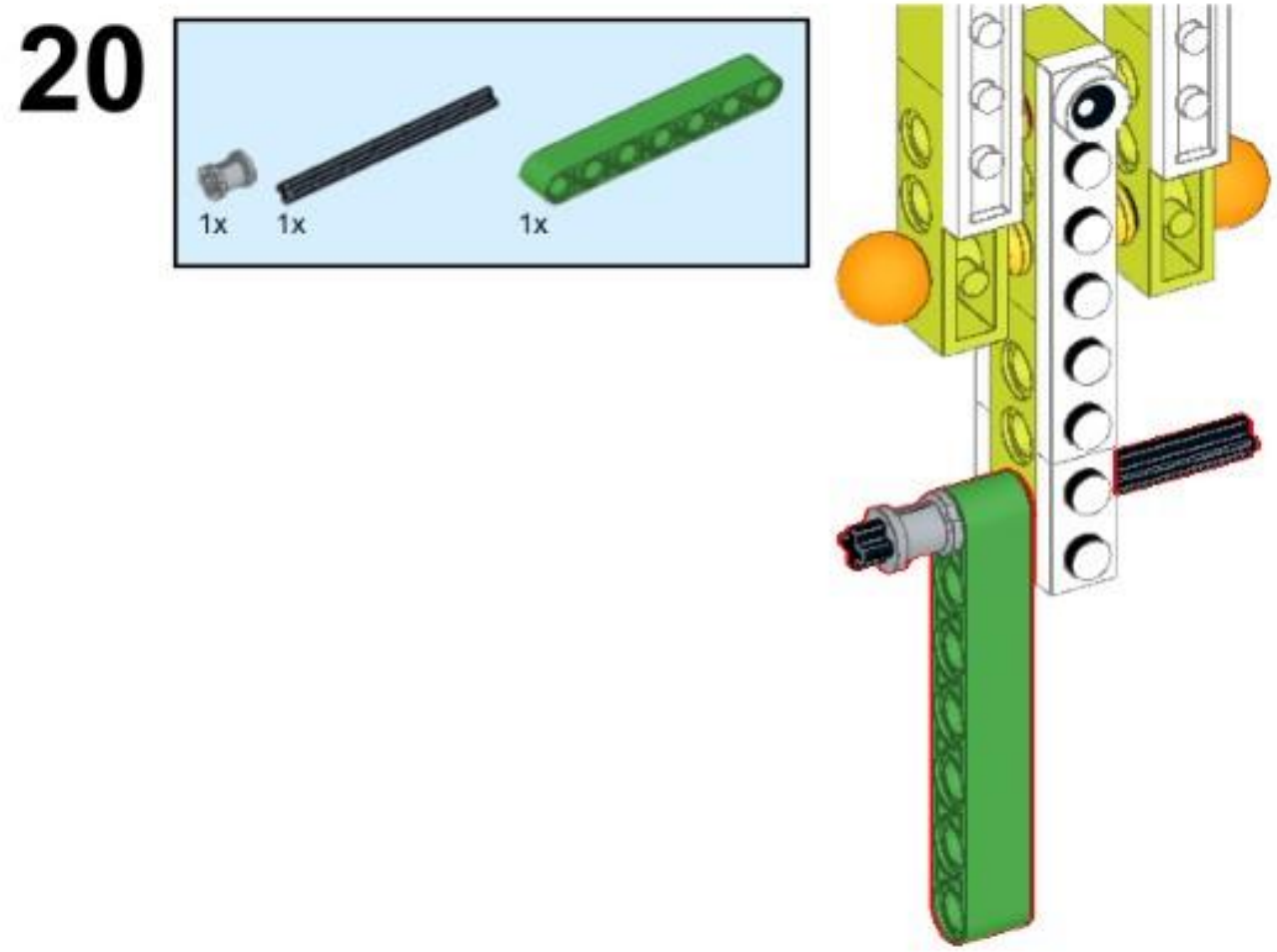

https://monitorbank.ru

WEDO 2.0 «ГИМНАСТ»

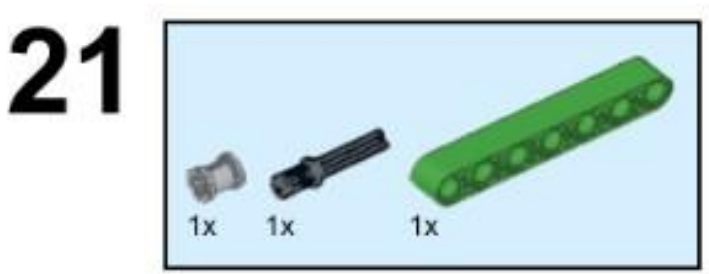

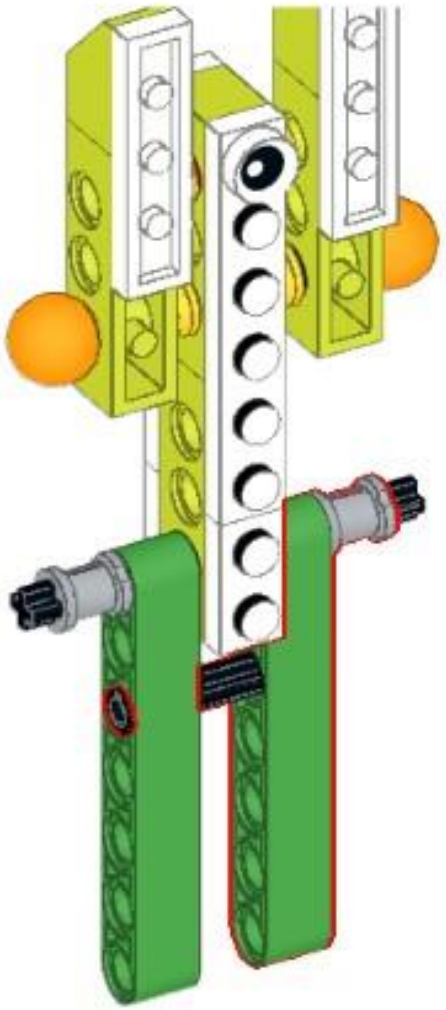

https://monitorbank.ru

WEDO 2.0 «ГИМНАСТ»

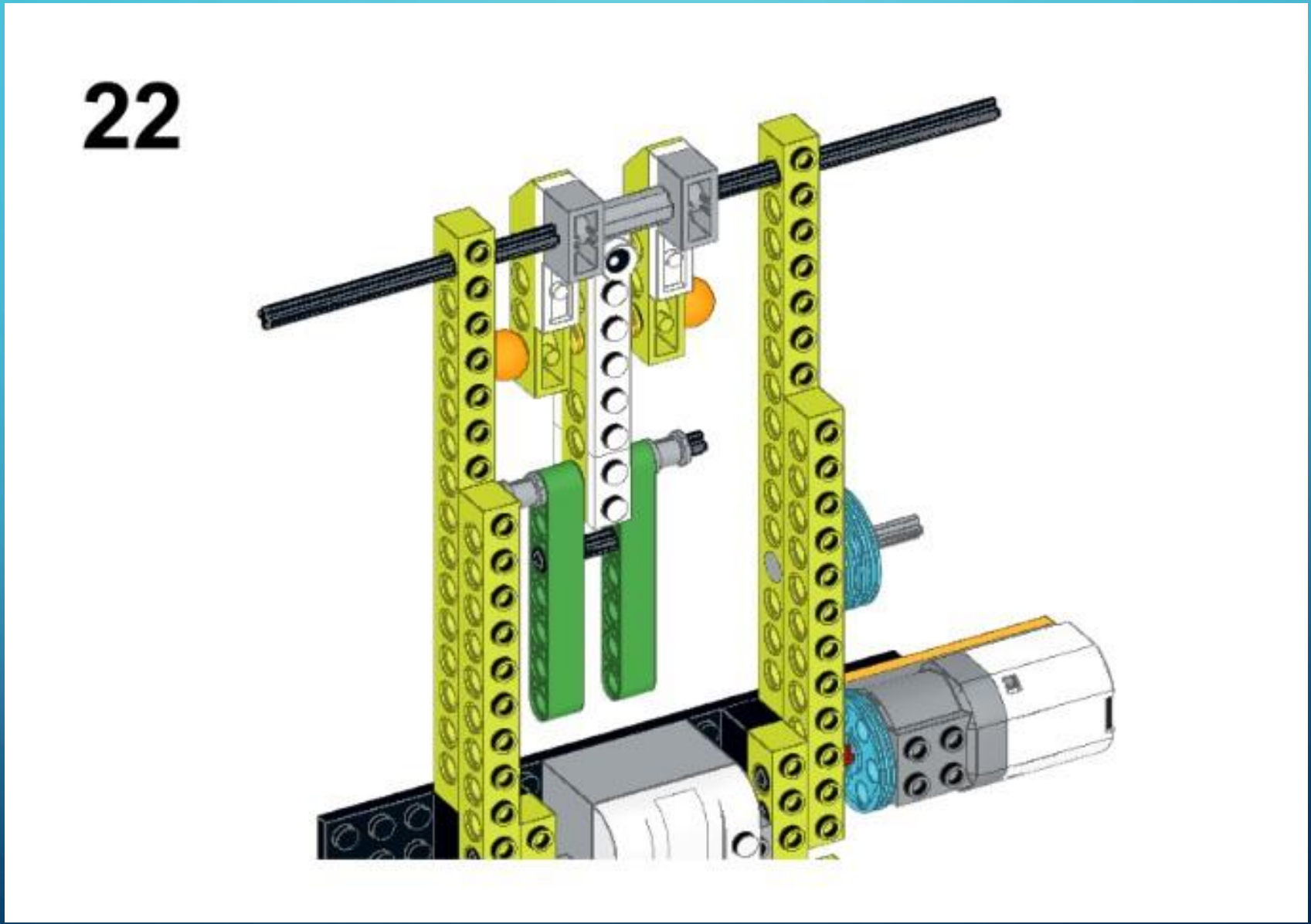

https://monitorbank.ru

WEDO 2.0 «ГИМНАСТ»

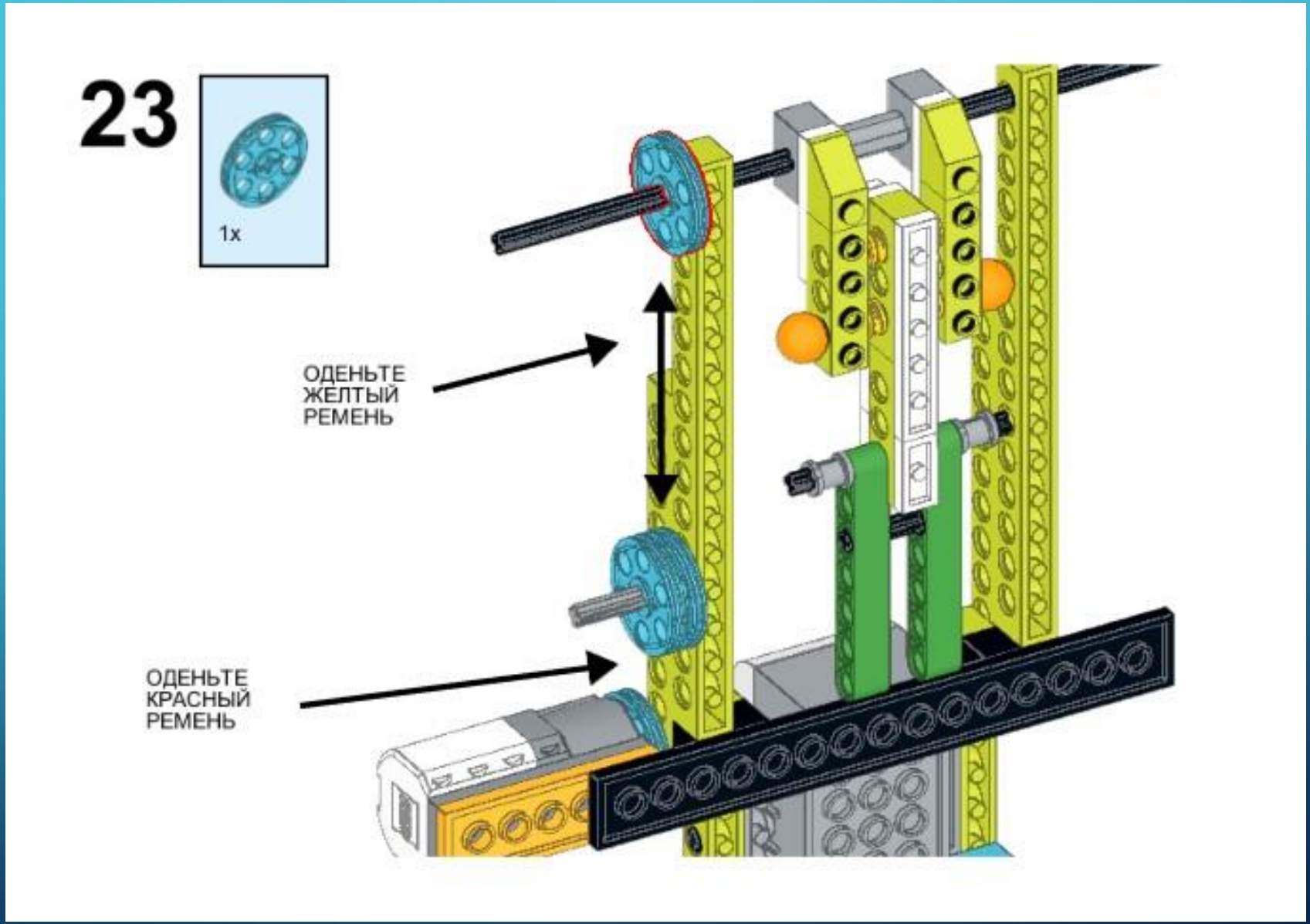

https://monitorbank.ru

WEDO 2.0 «ГИМНАСТ»

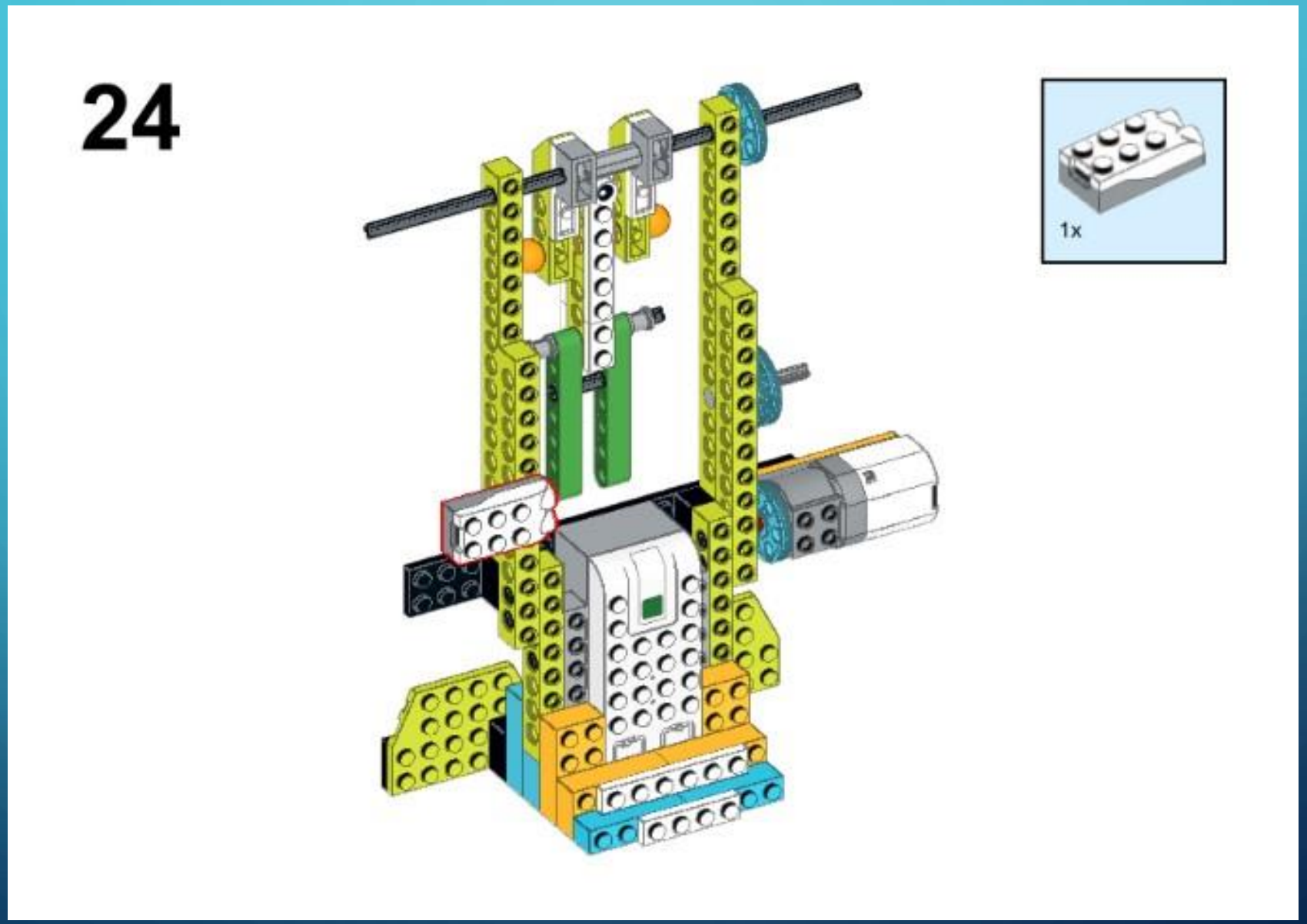

https://monitorbank.ru

WEDO 2.0 «ГИМНАСТ»

УПРАВЛЯЮЩАЯ ПРОГРАММА:

https://monitorbank.ru

WEDO 2.0 «ГИМНАСТ»

ЗАДАНИЯ:

1) Объясните предложенный алгоритм управляющей программы. Какой блок за что отвечает?

2) Опытным путем выясните, при какой скорости датчик движения распознает верное количество полных оборотов гимнаста?

https://monitorbank.ru

Спасибо за работу!