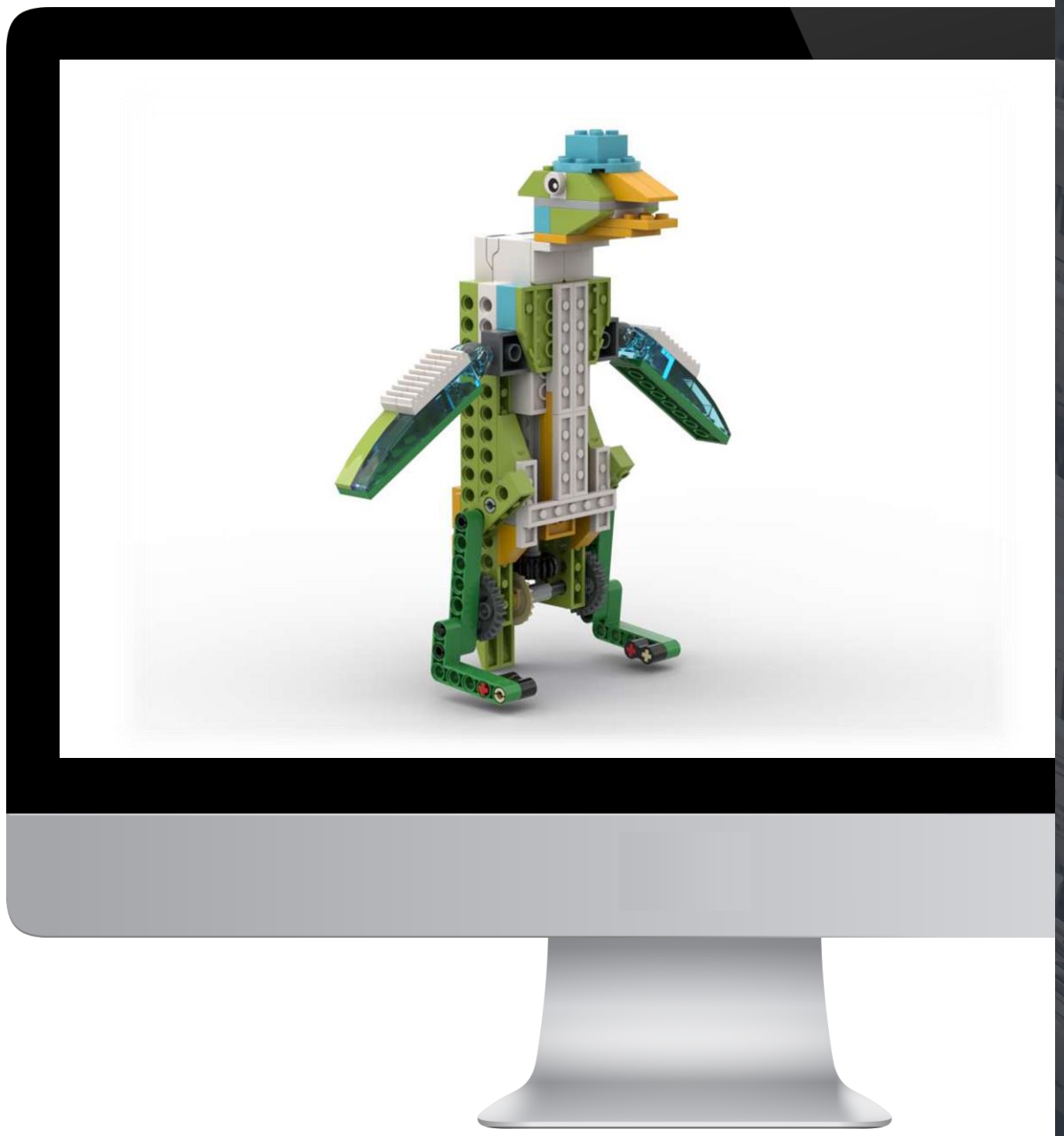

ПИНГВИН

Пингви́н -
семейство нелетающих морских птиц,
единственное
современное в отряде пингвинообра́зных

ПИНГВИН

Латинское название:Spheniscidae
Царство: Животные
Тип: Хордовы
Класс: Птицы
Семейство: Пингвиновые
Длина тела: 130 см
Масса: 35 – 40 кг

ПИНГВИН

1

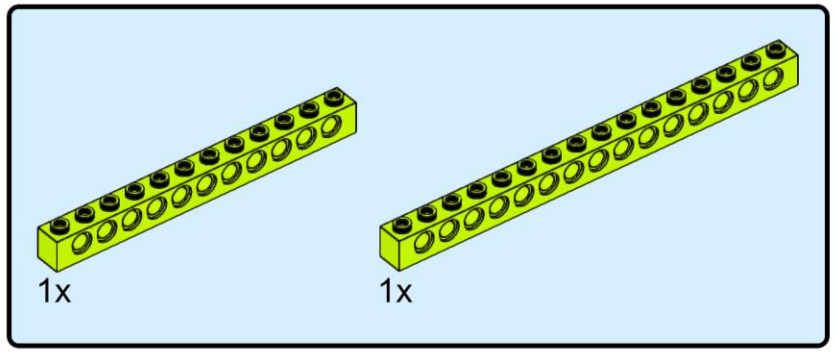

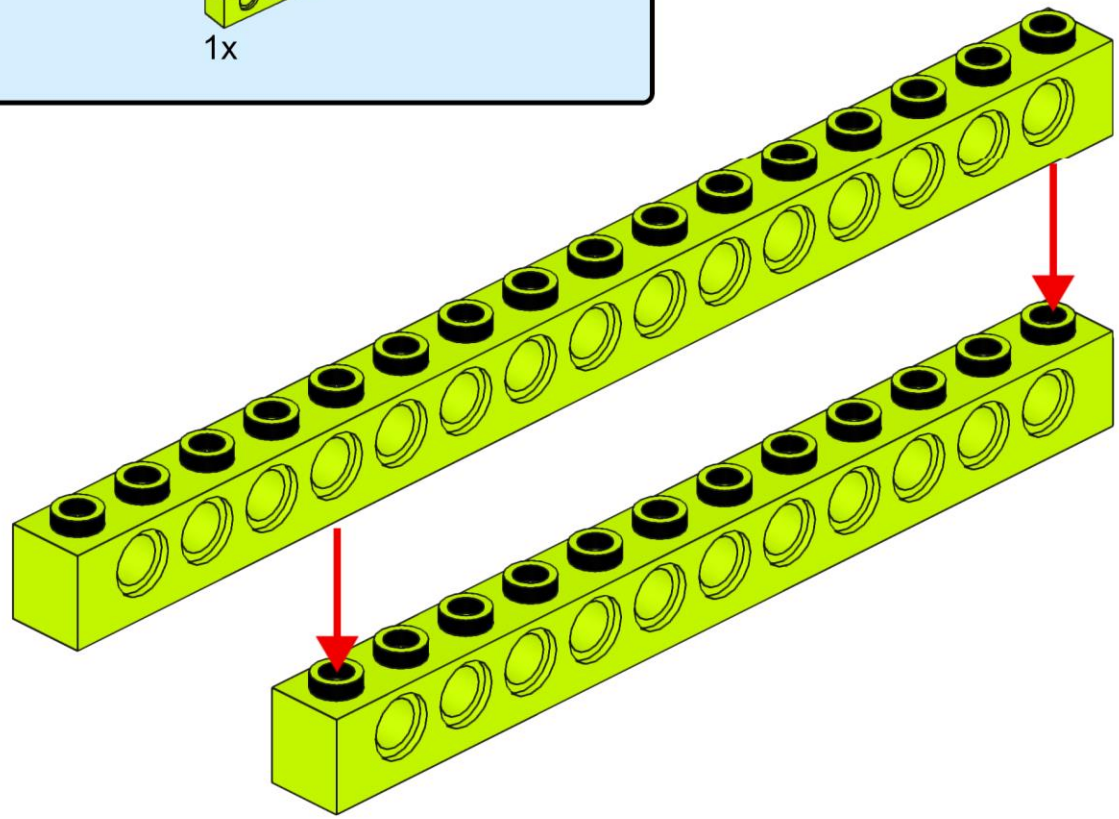

2

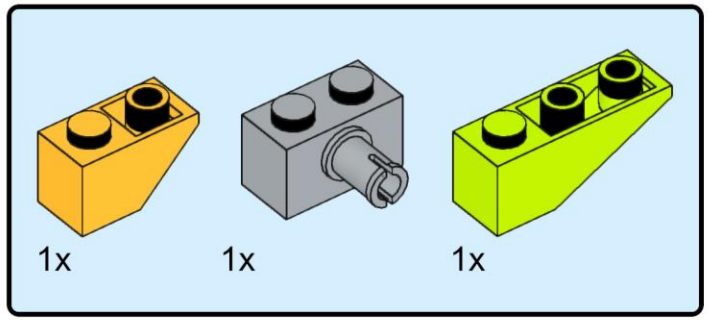

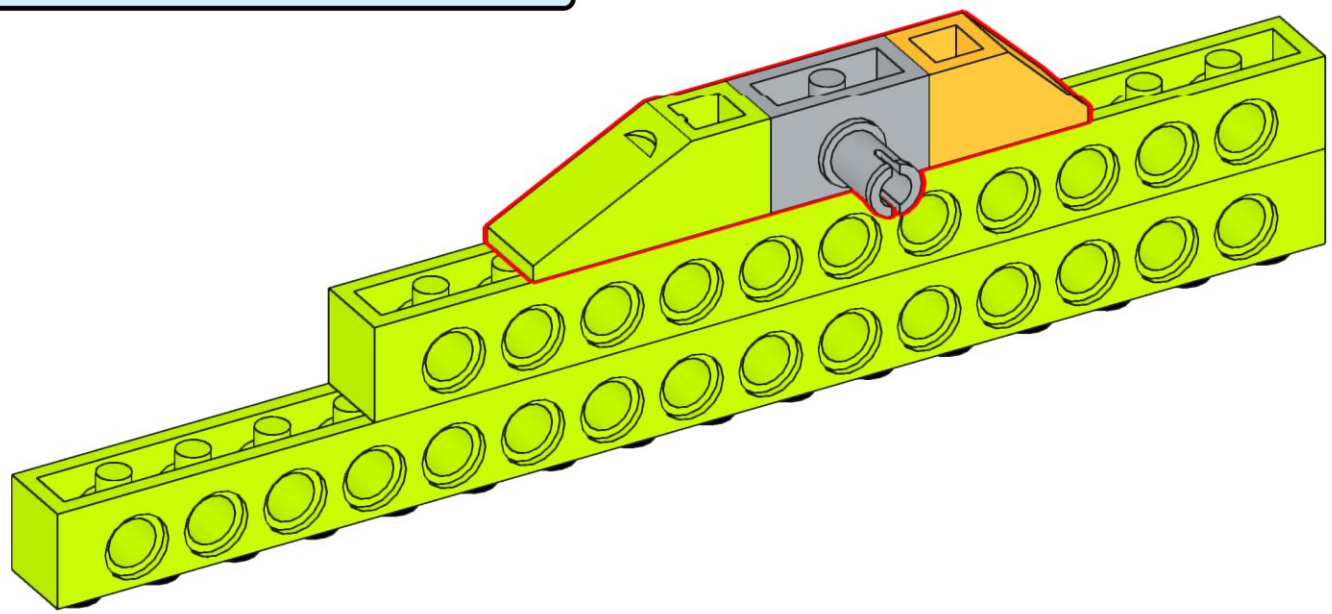

3

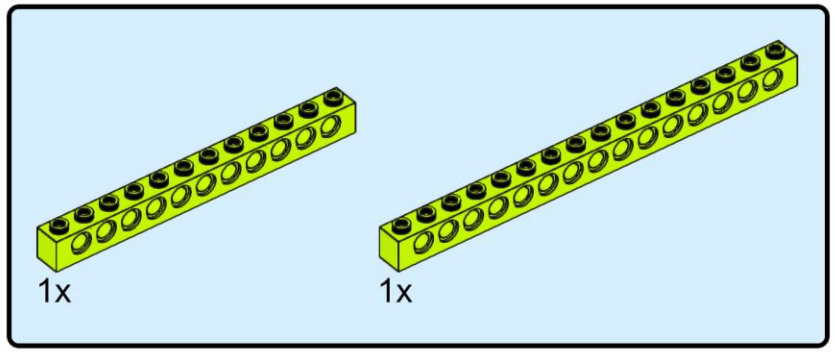

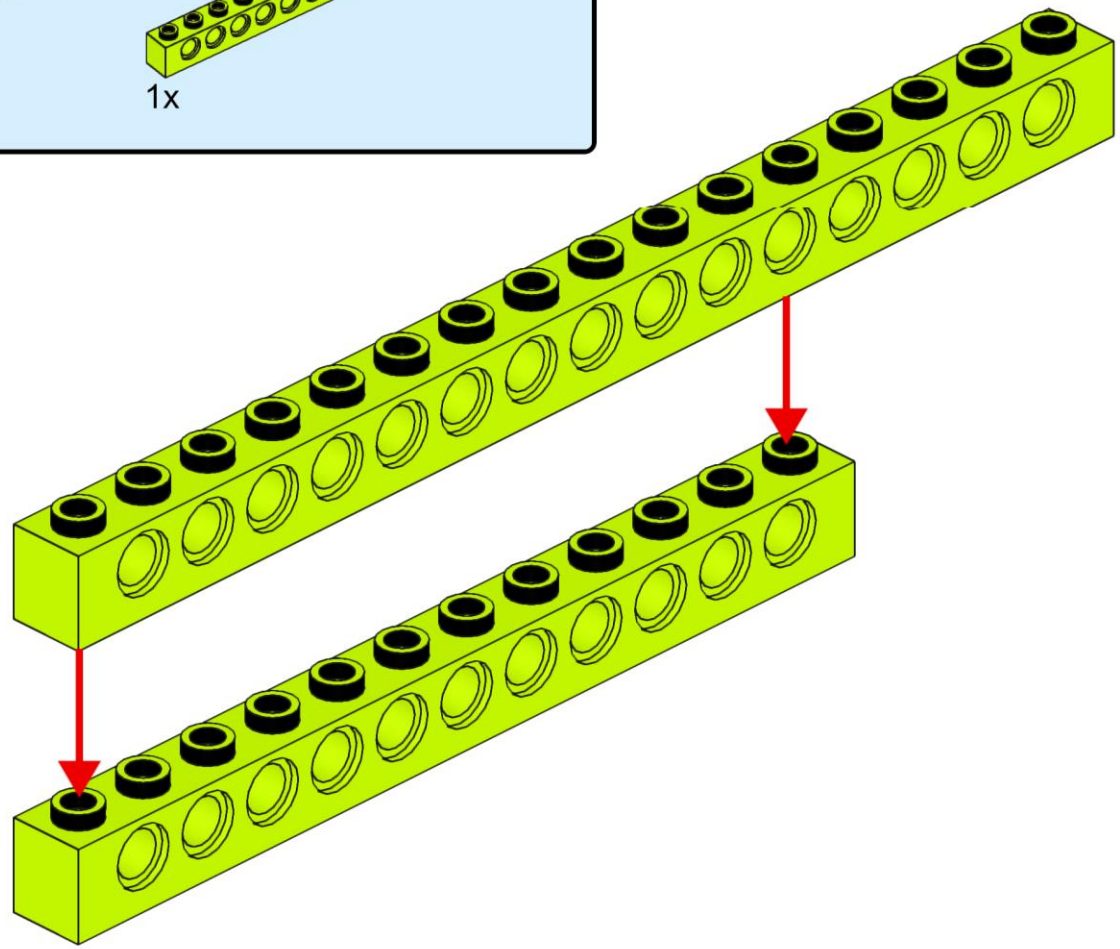

4

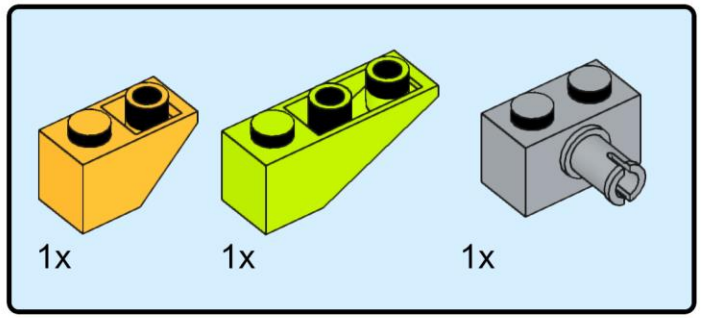

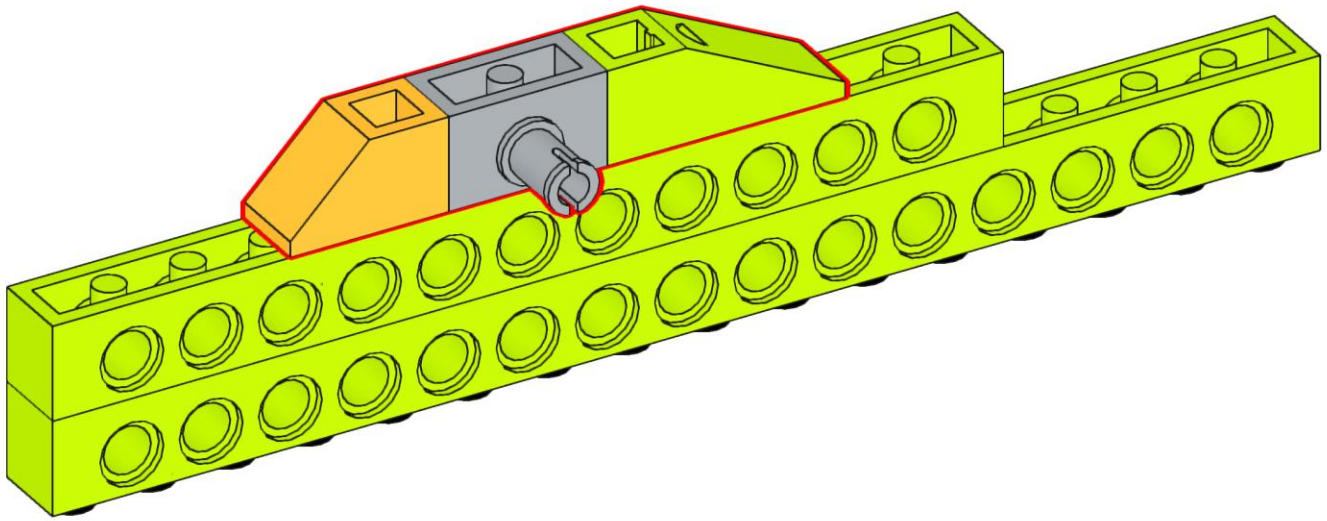

5

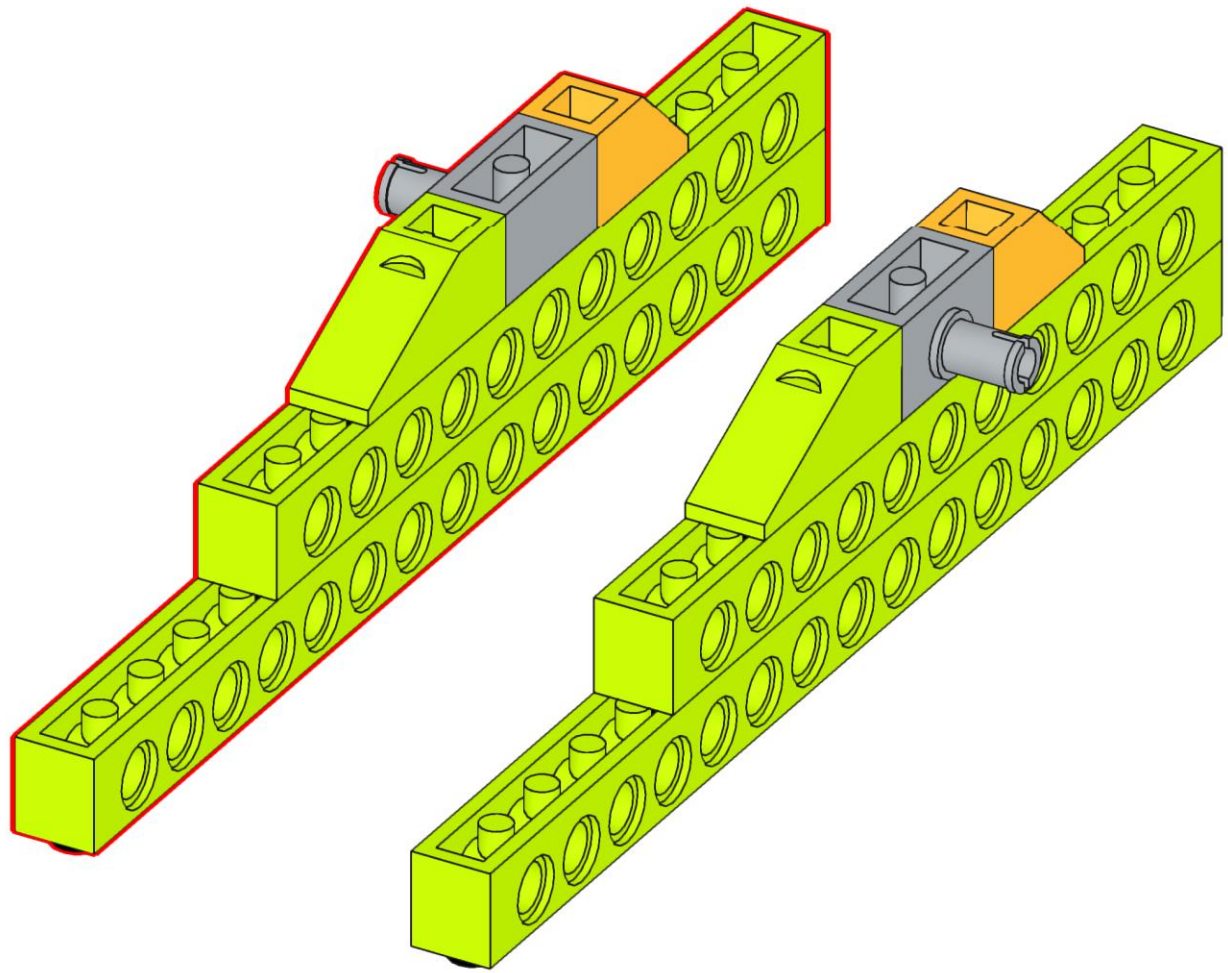

6

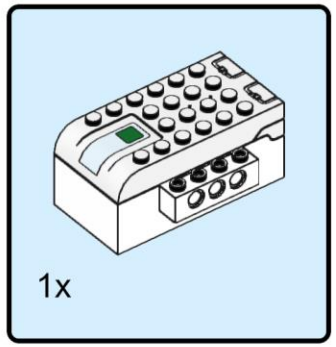

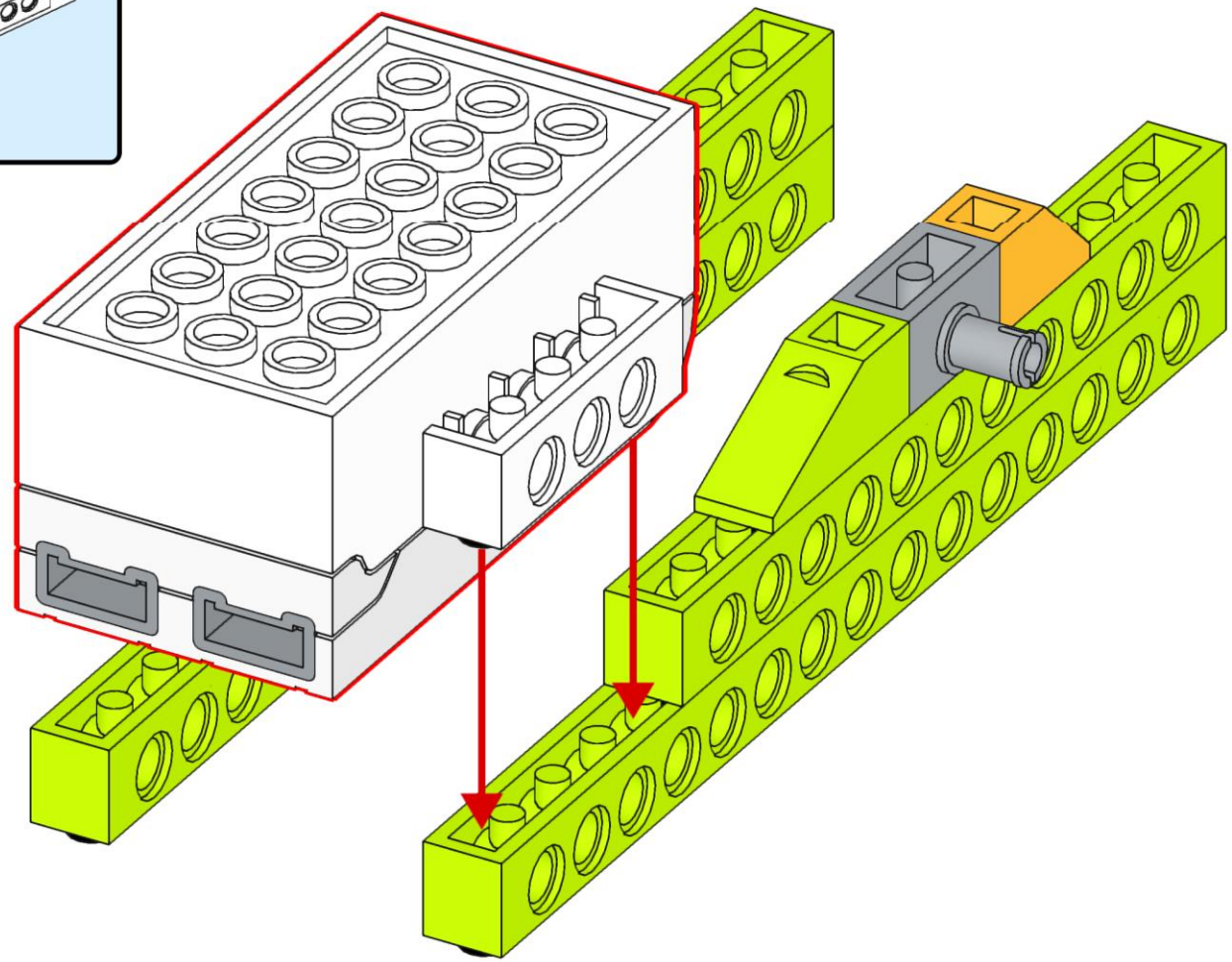

7

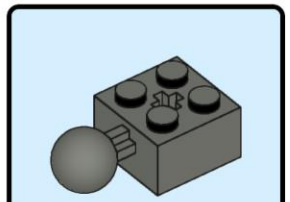

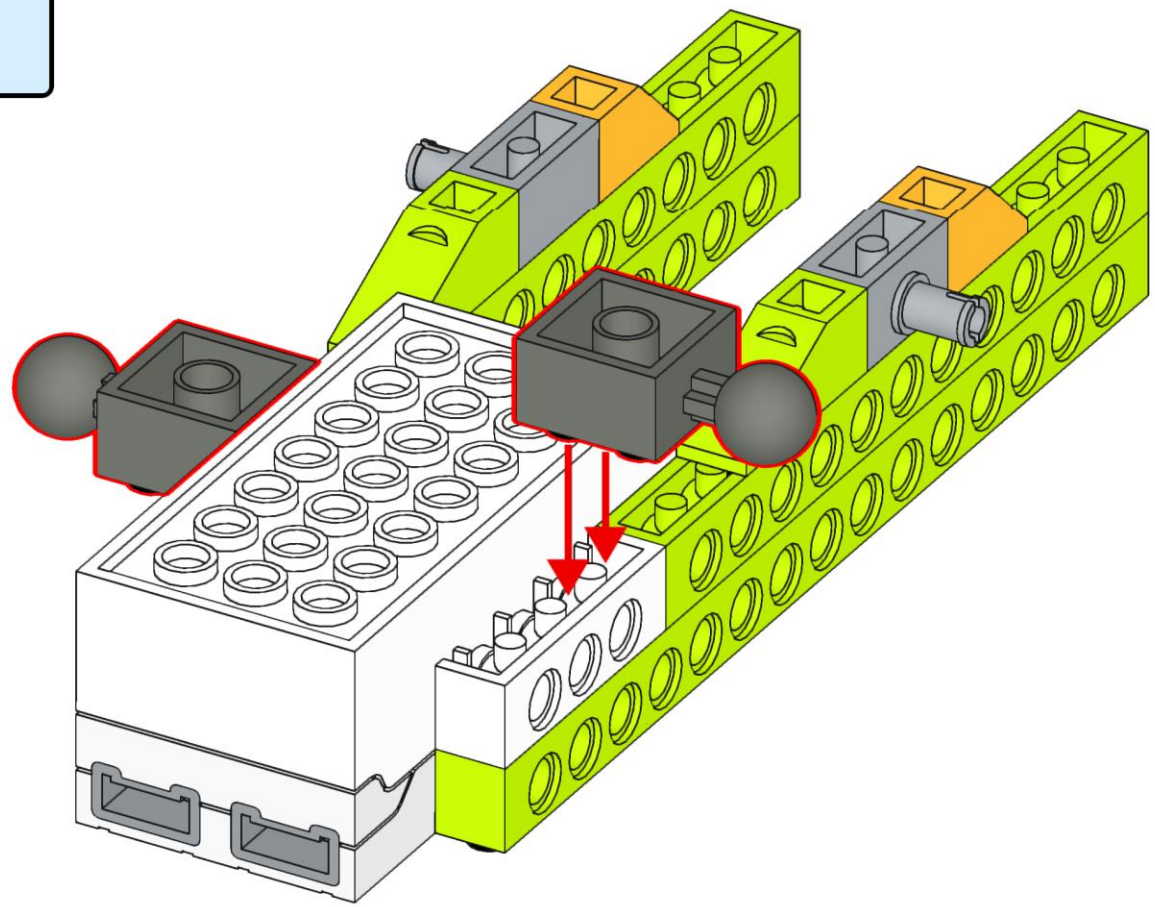

8

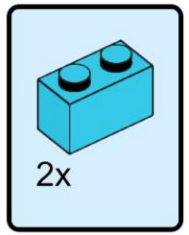

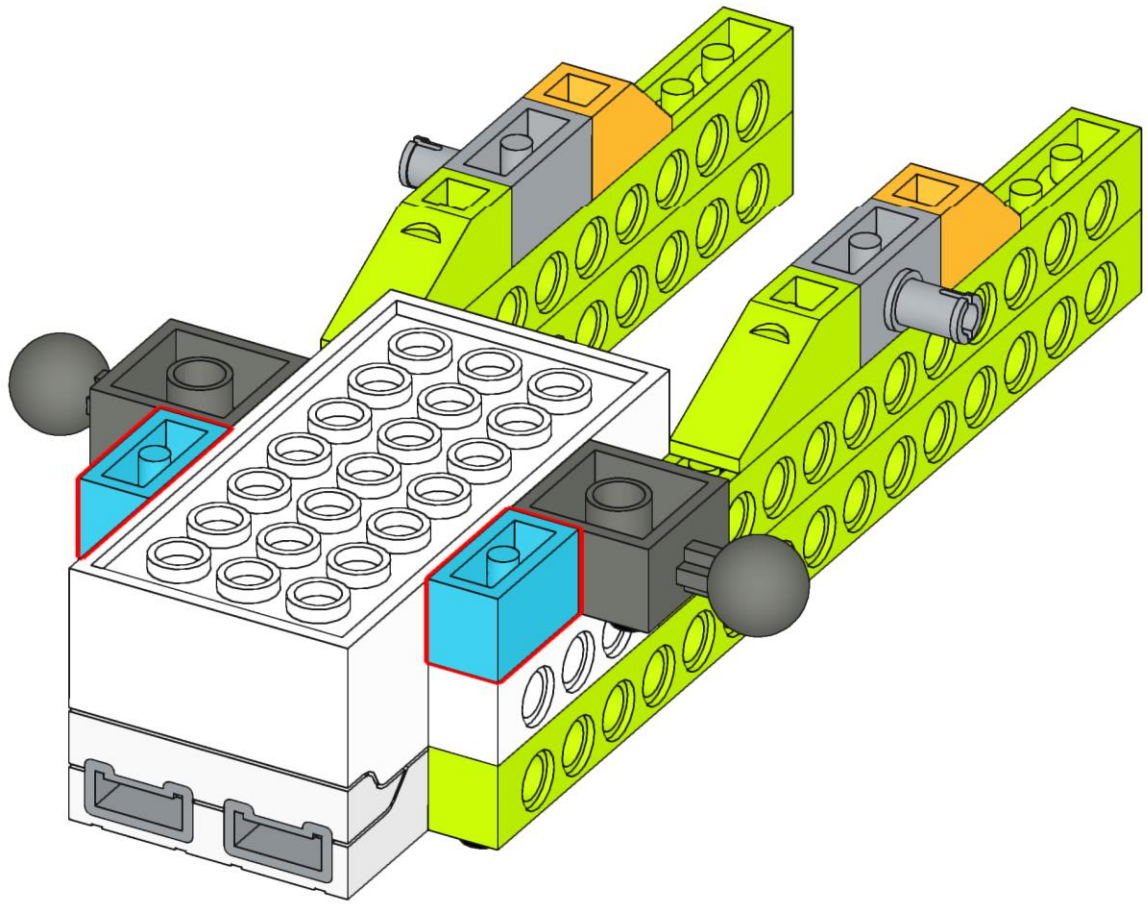

9

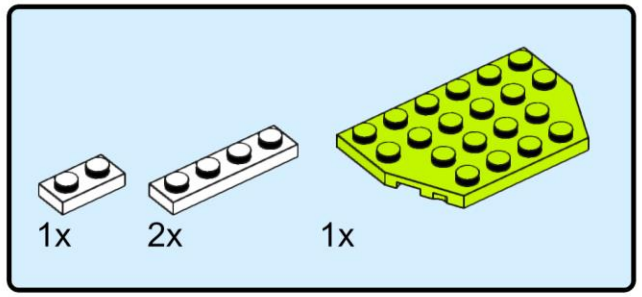

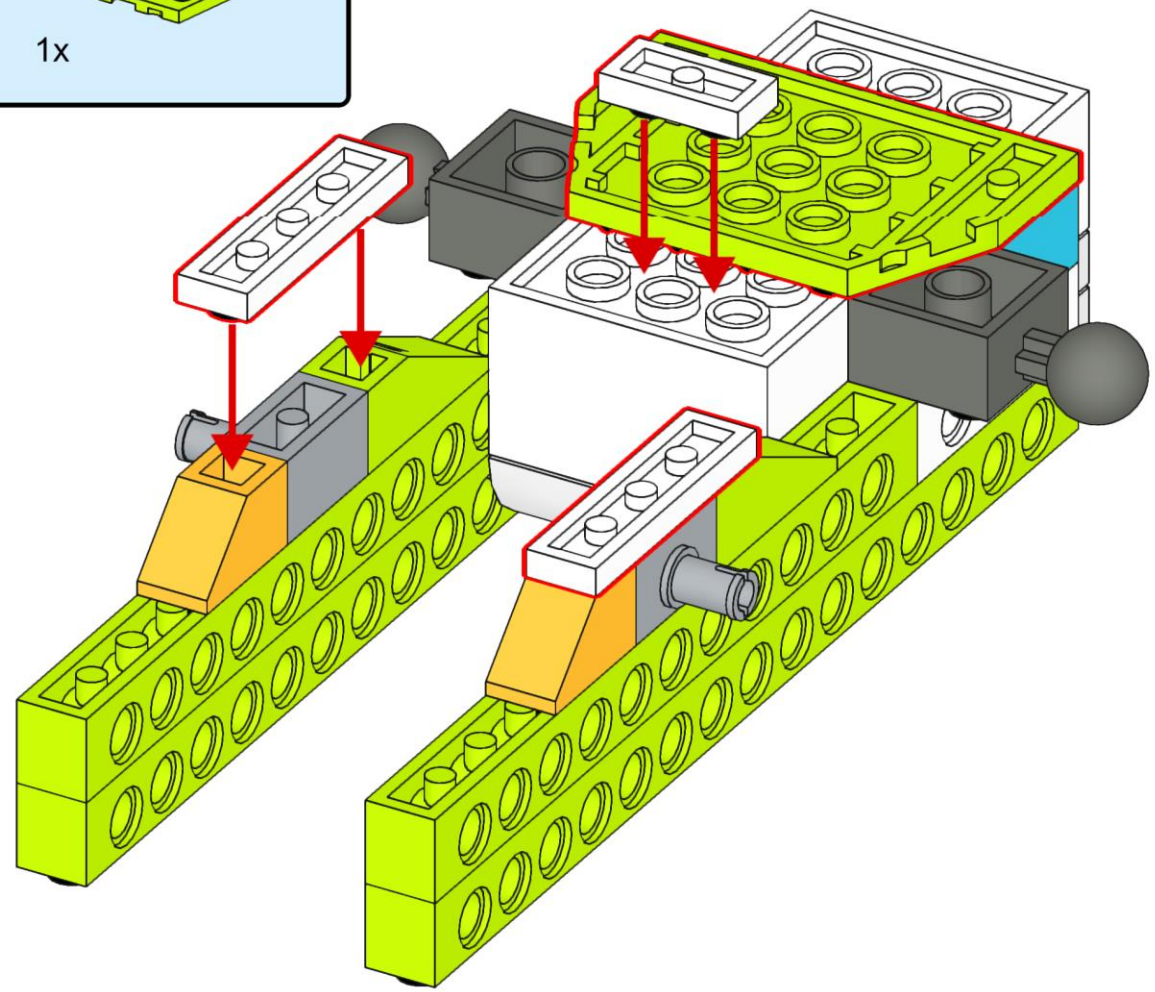

10

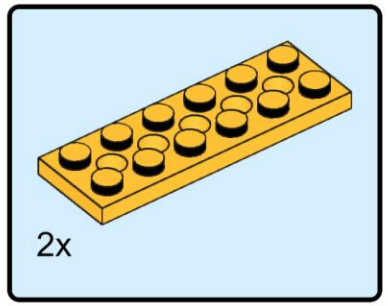

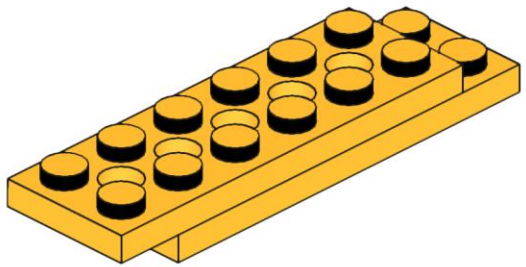

11

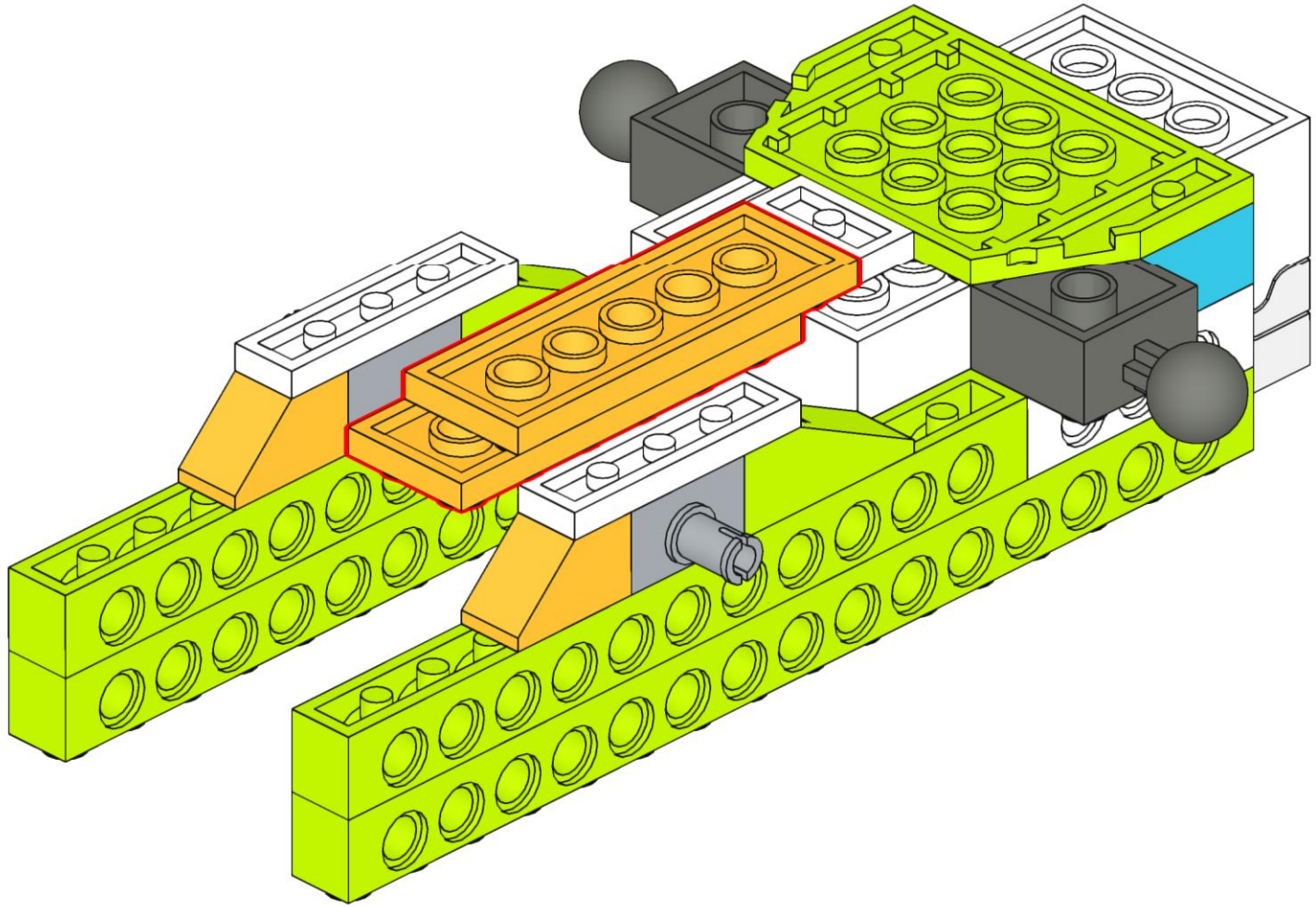

12

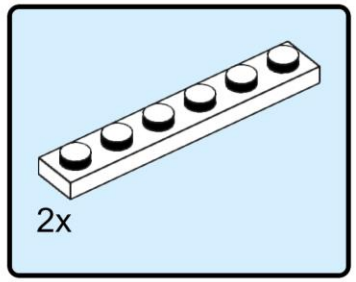

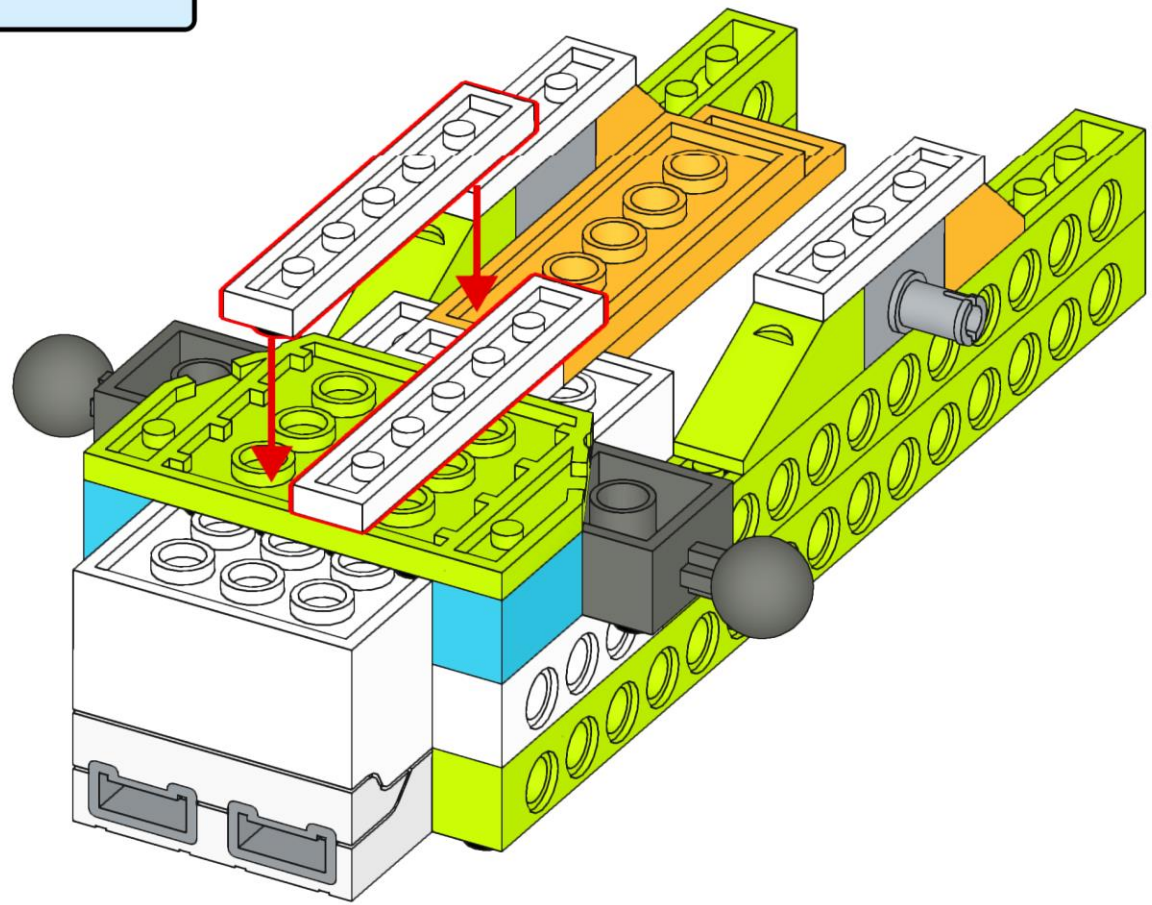

13

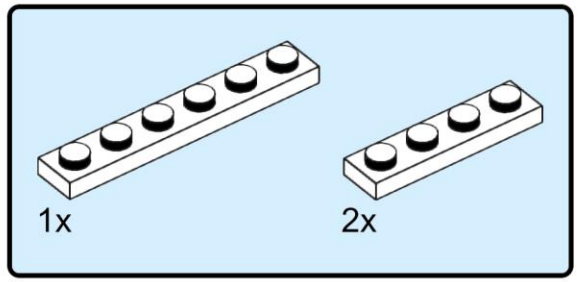

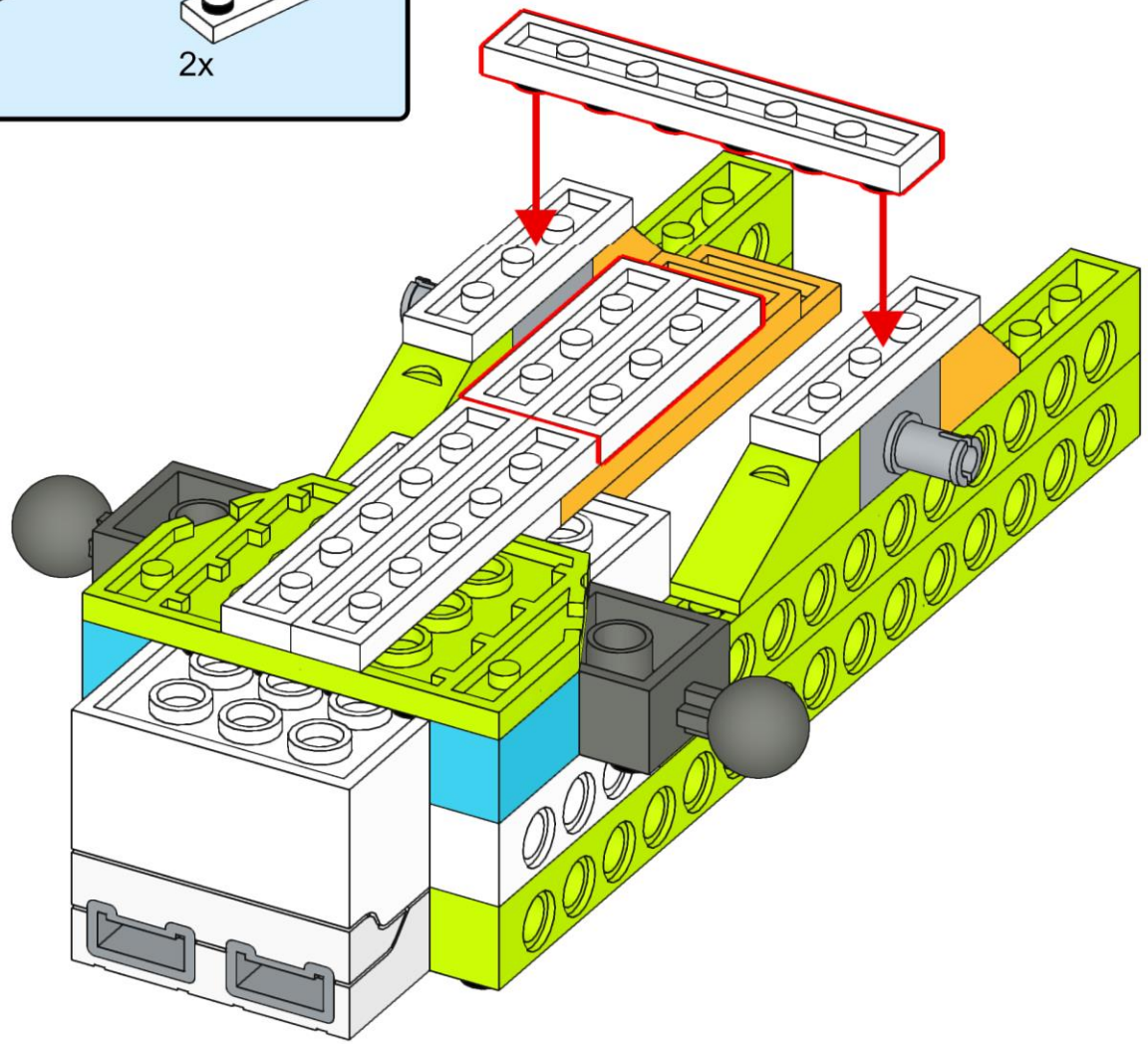

14

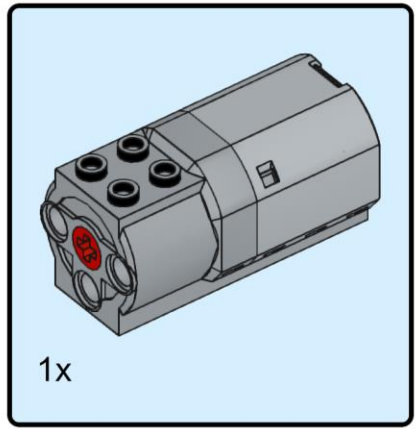

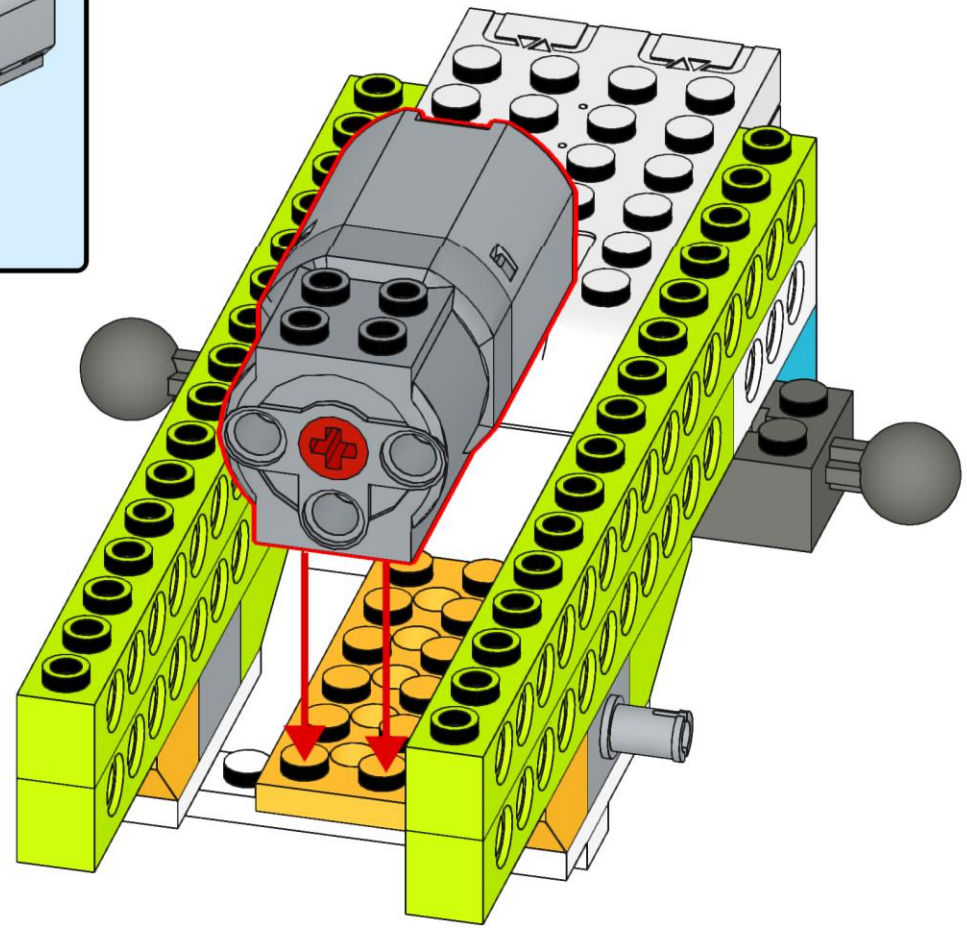

15

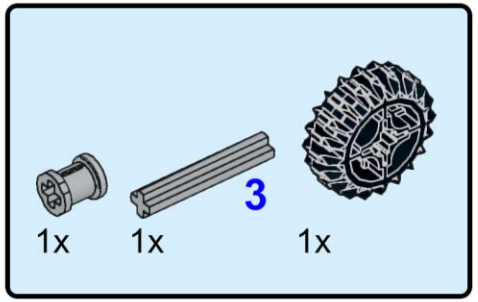

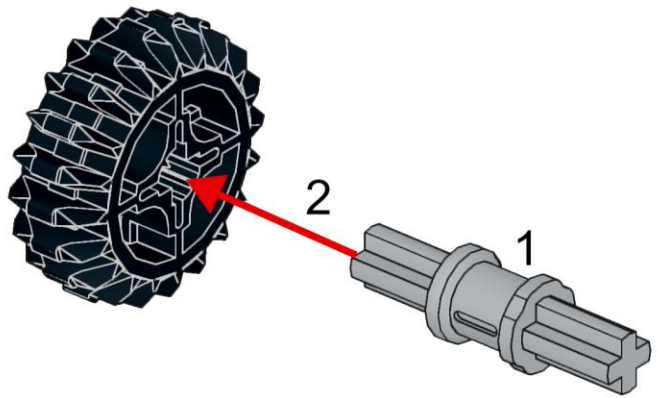

16

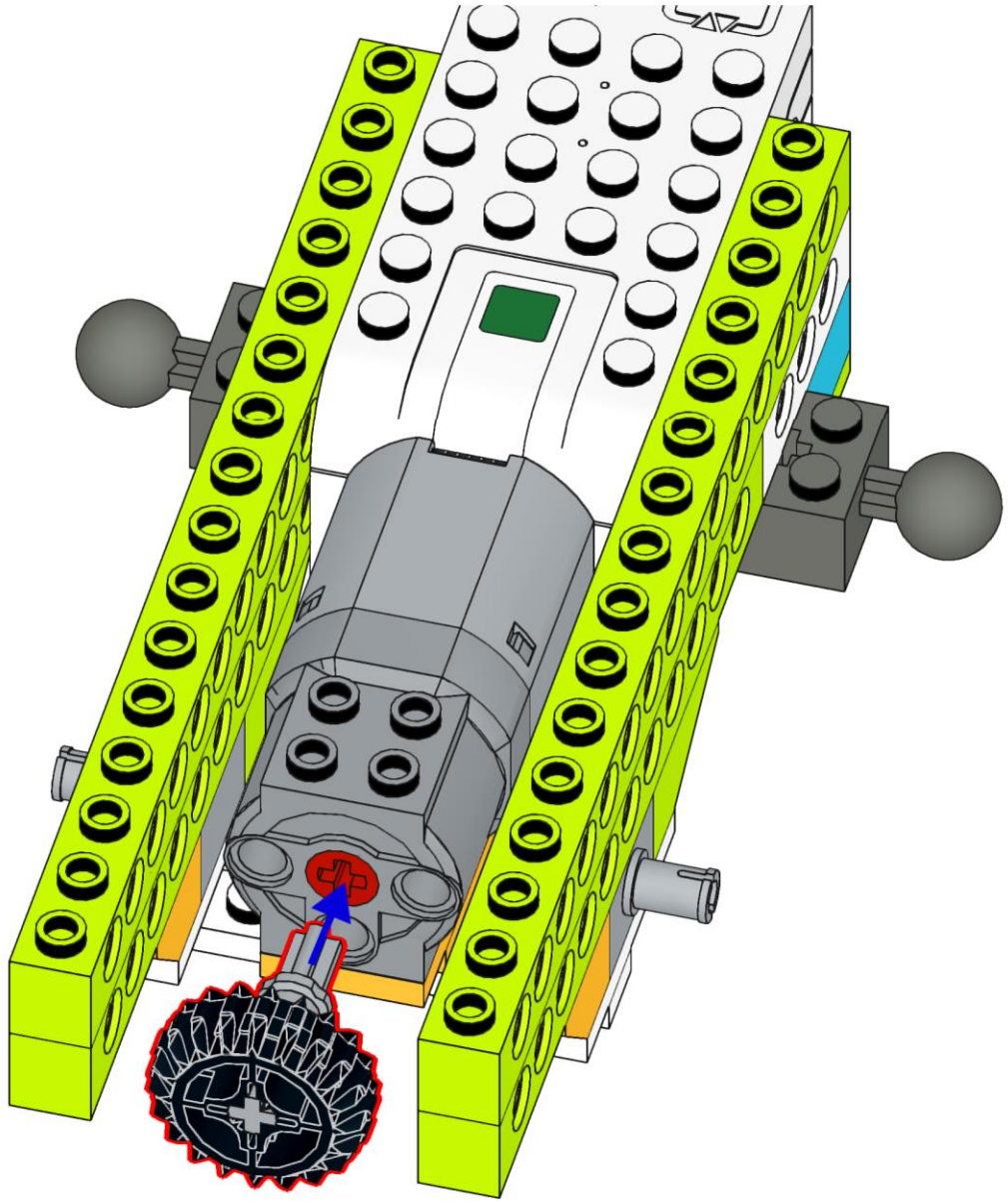

17

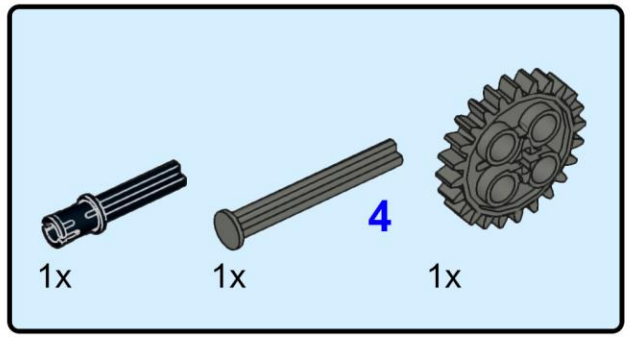

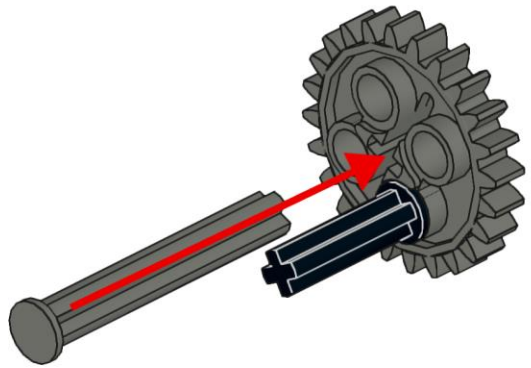

18

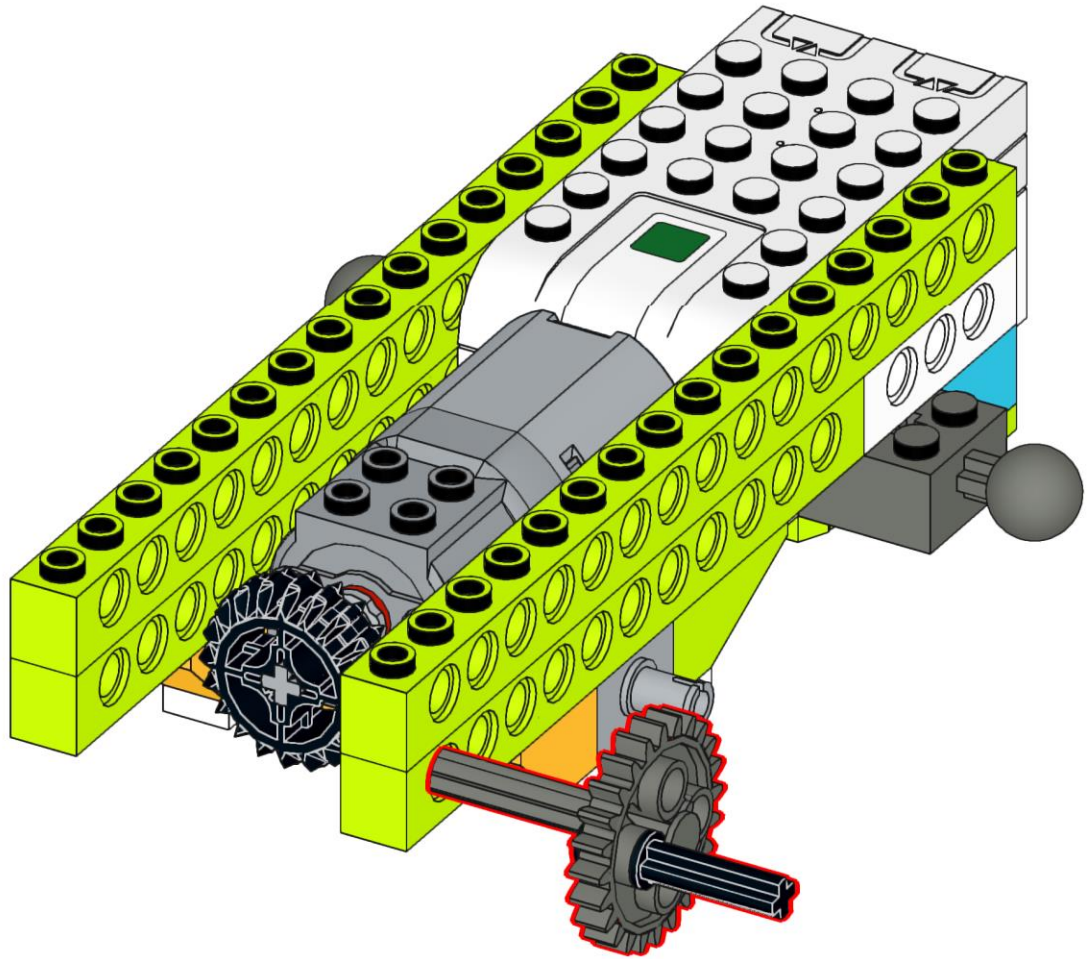

19

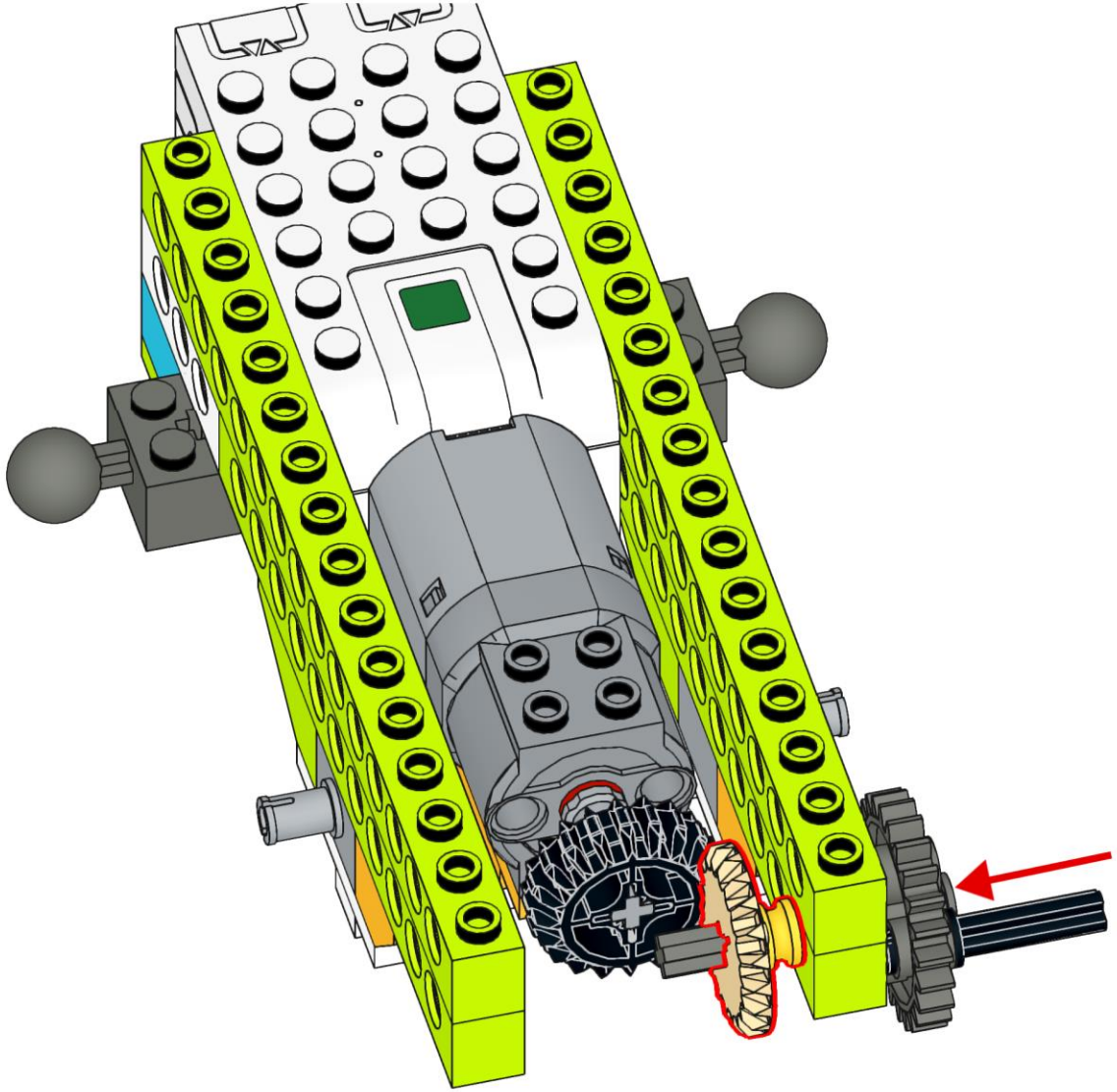

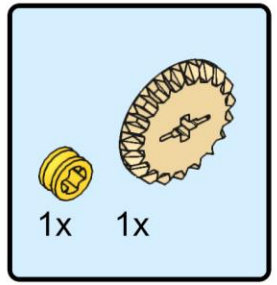

20

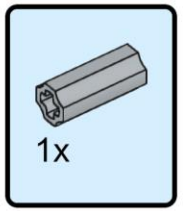

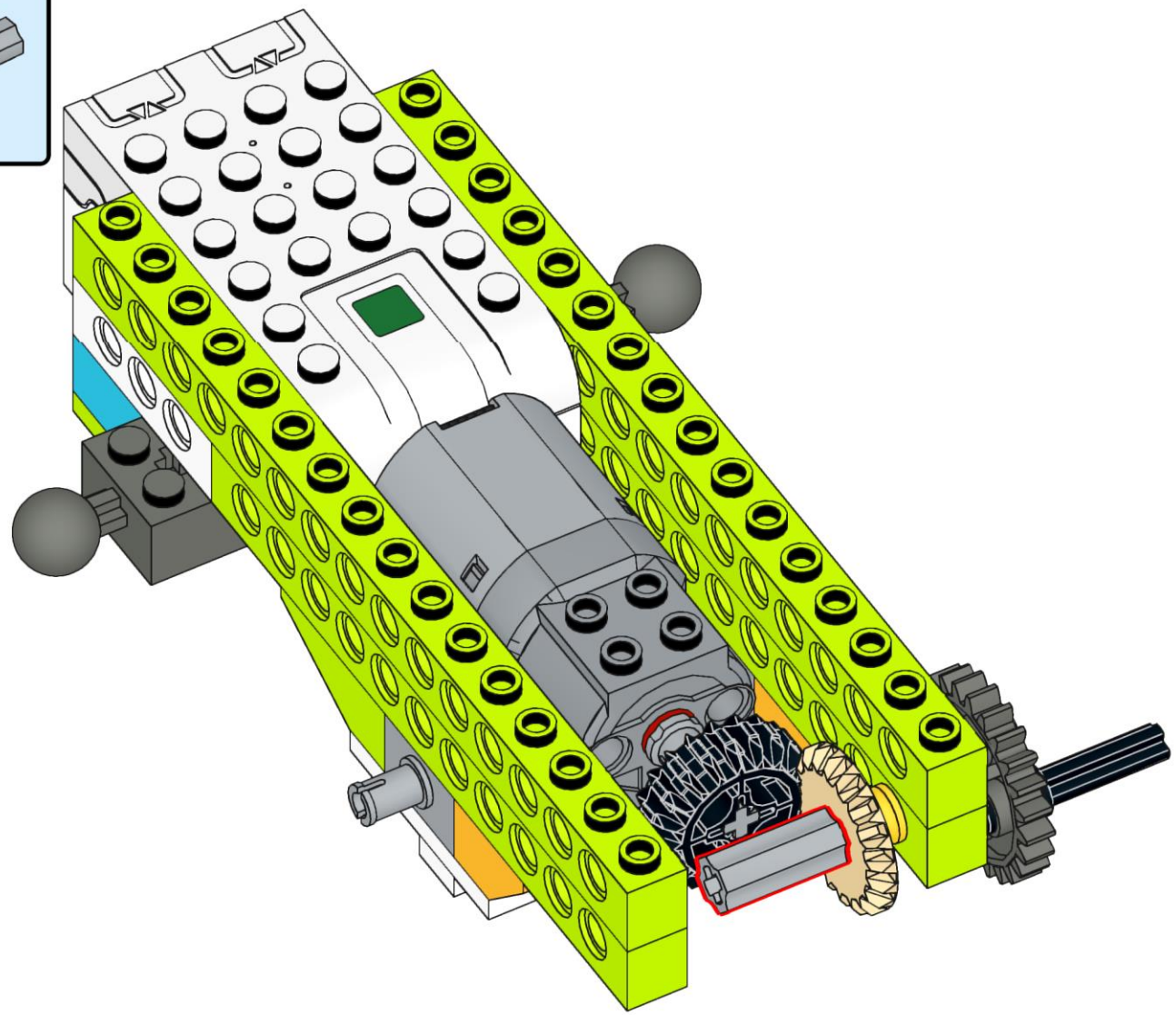

21

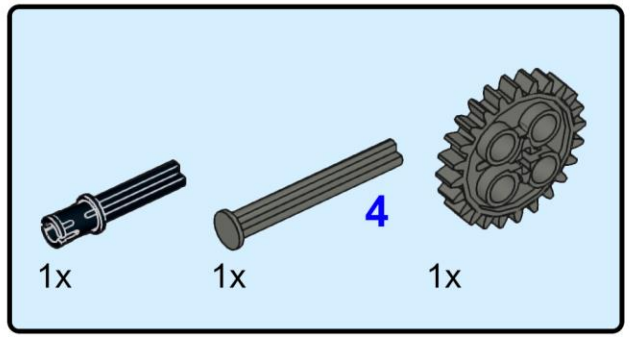

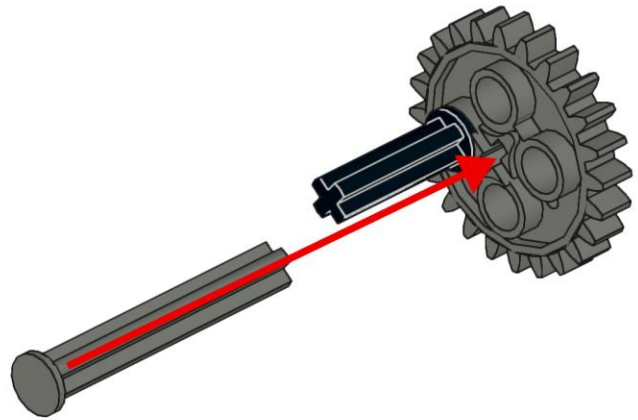

22

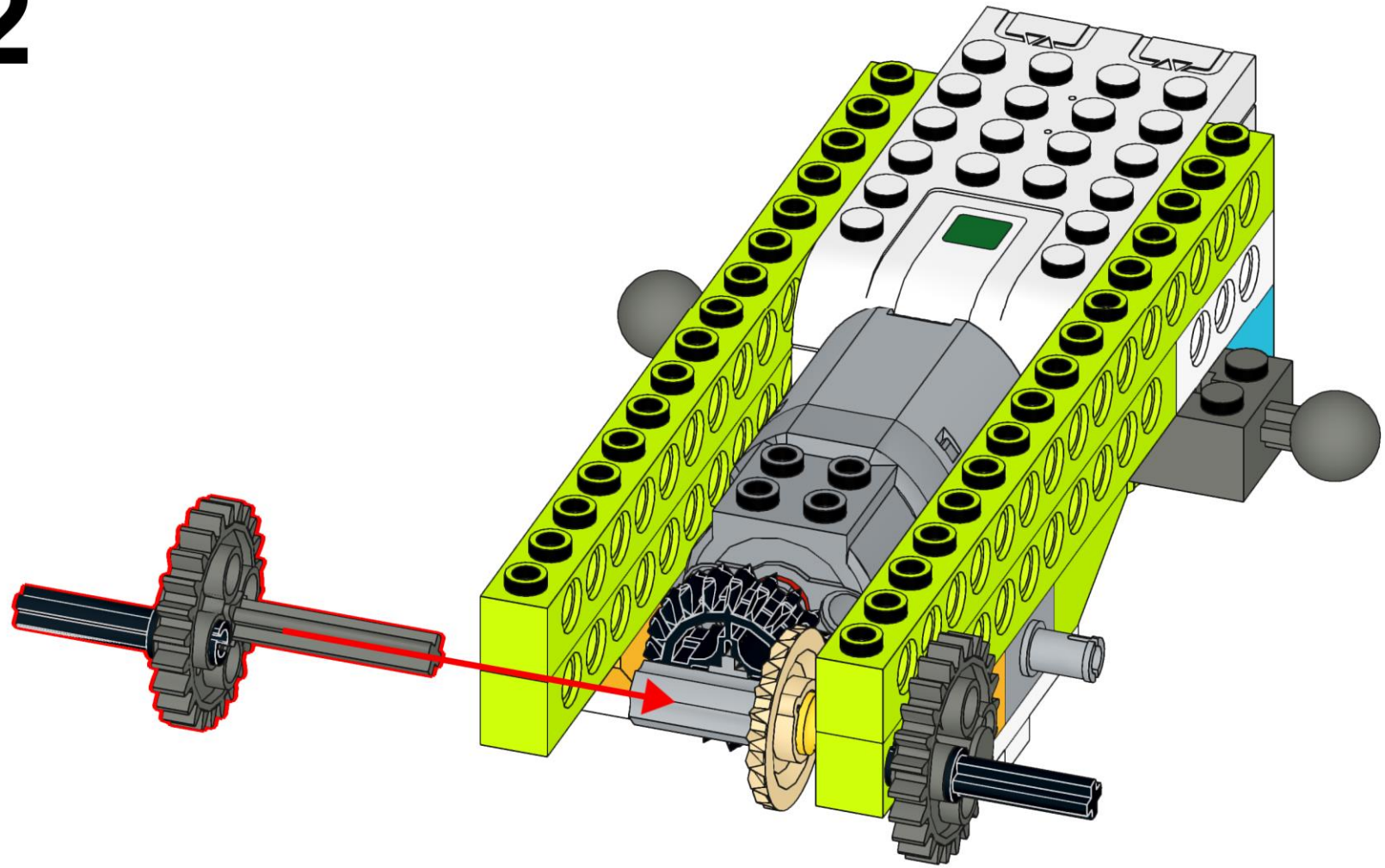

23

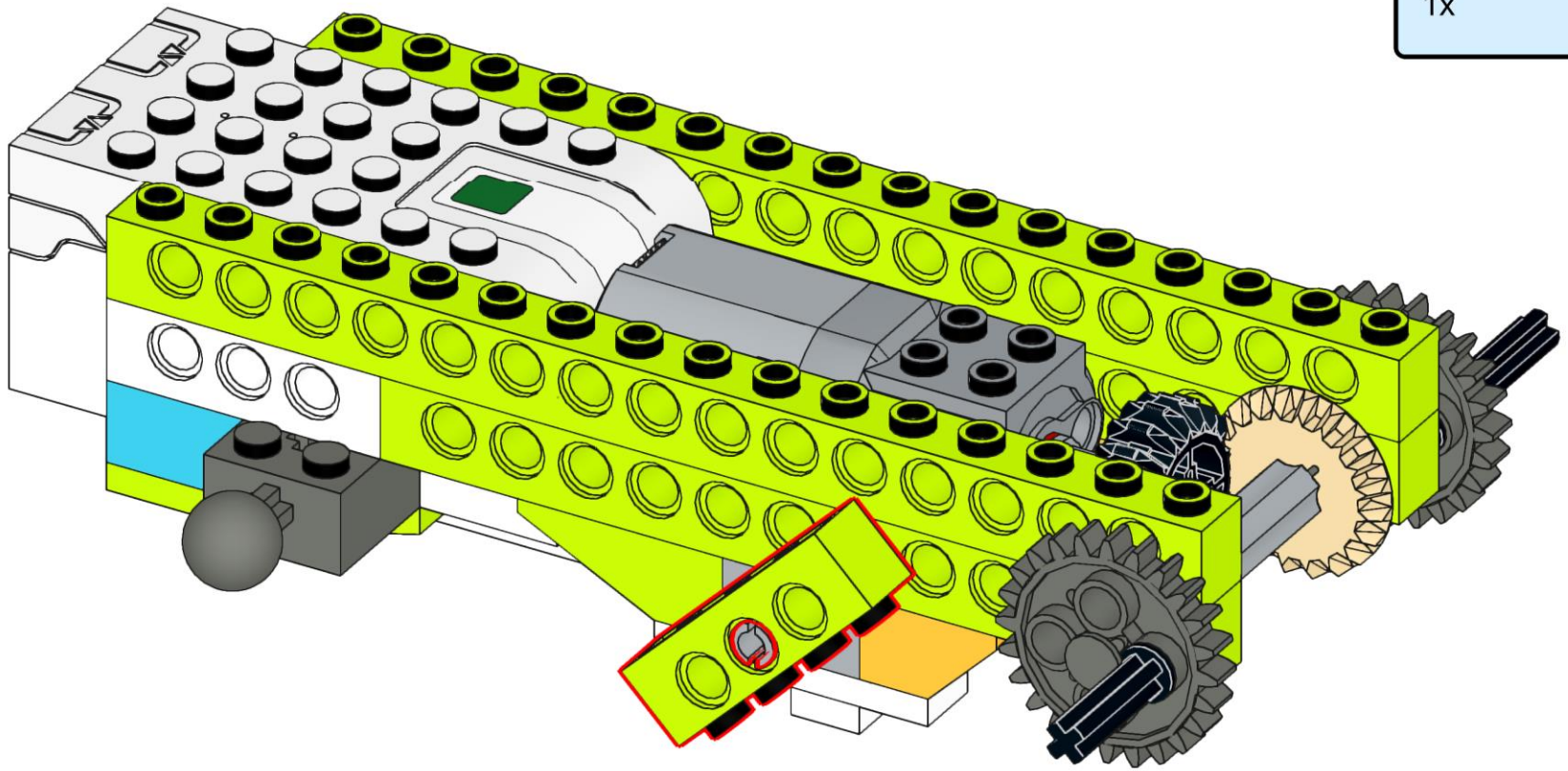

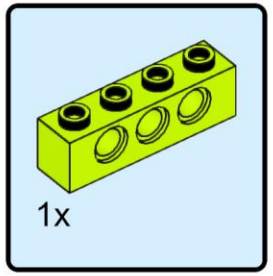

24

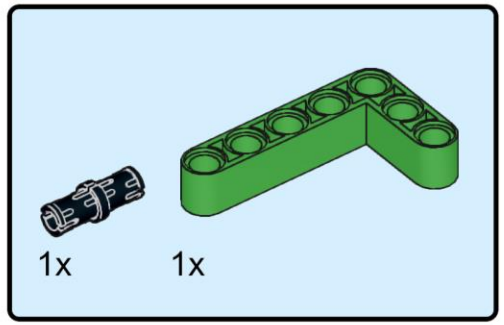

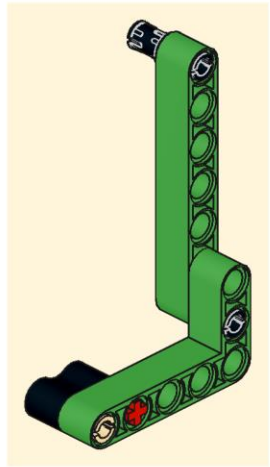

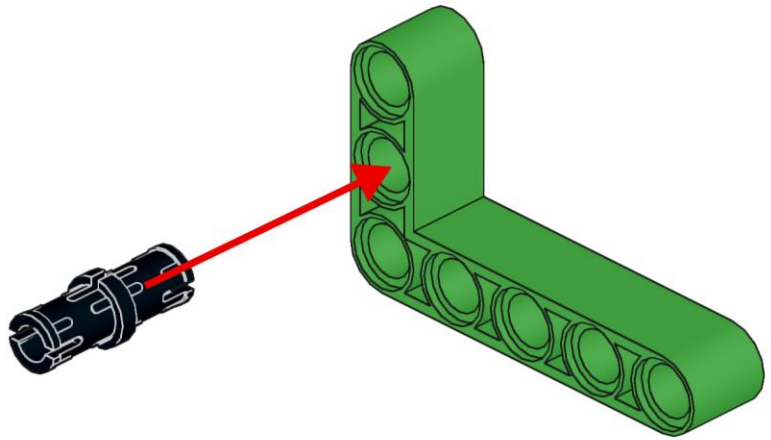

25

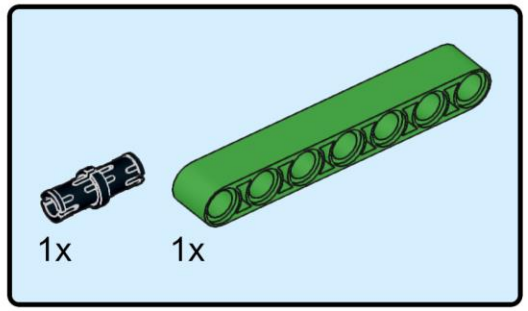

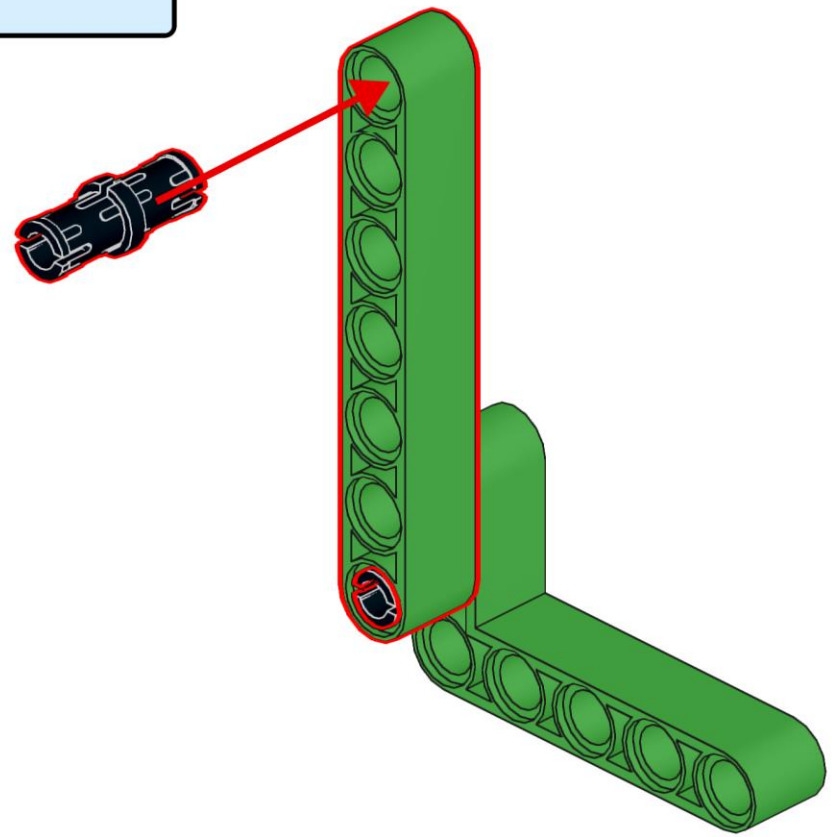

26

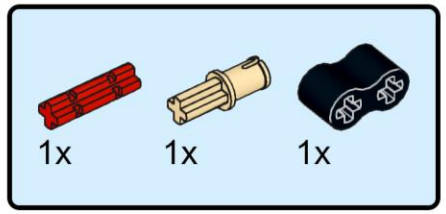

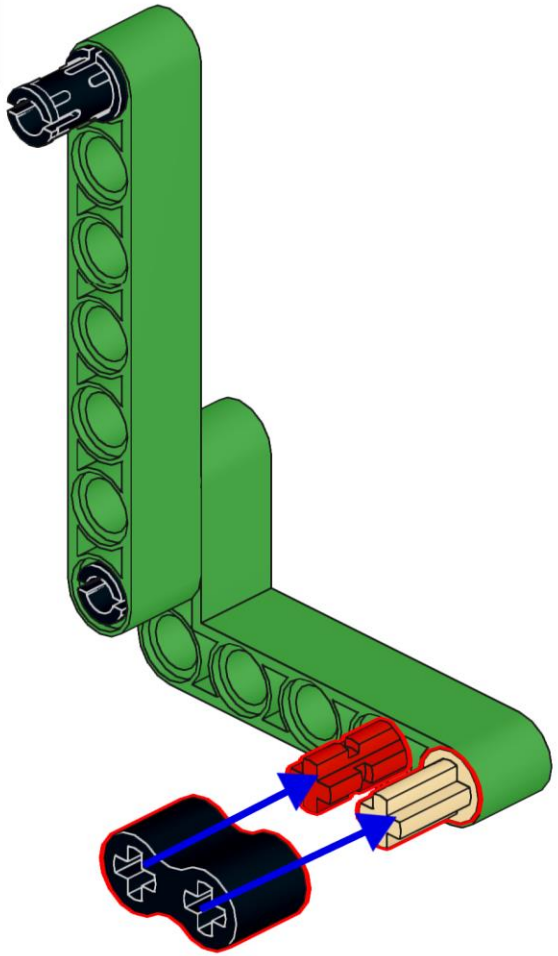

27

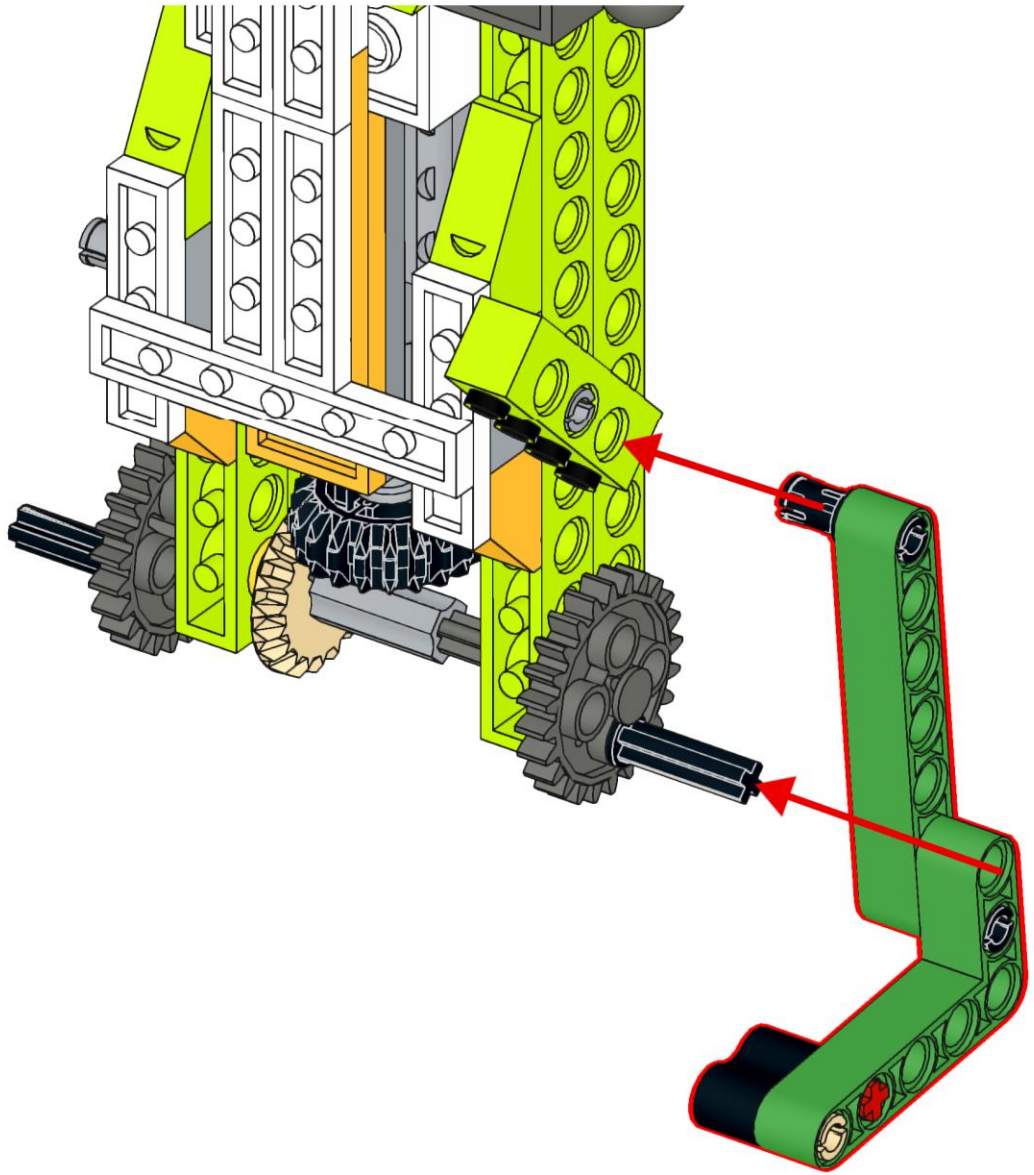

28

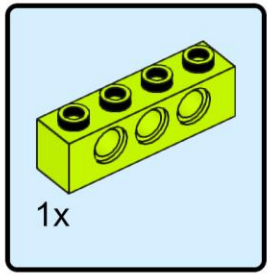

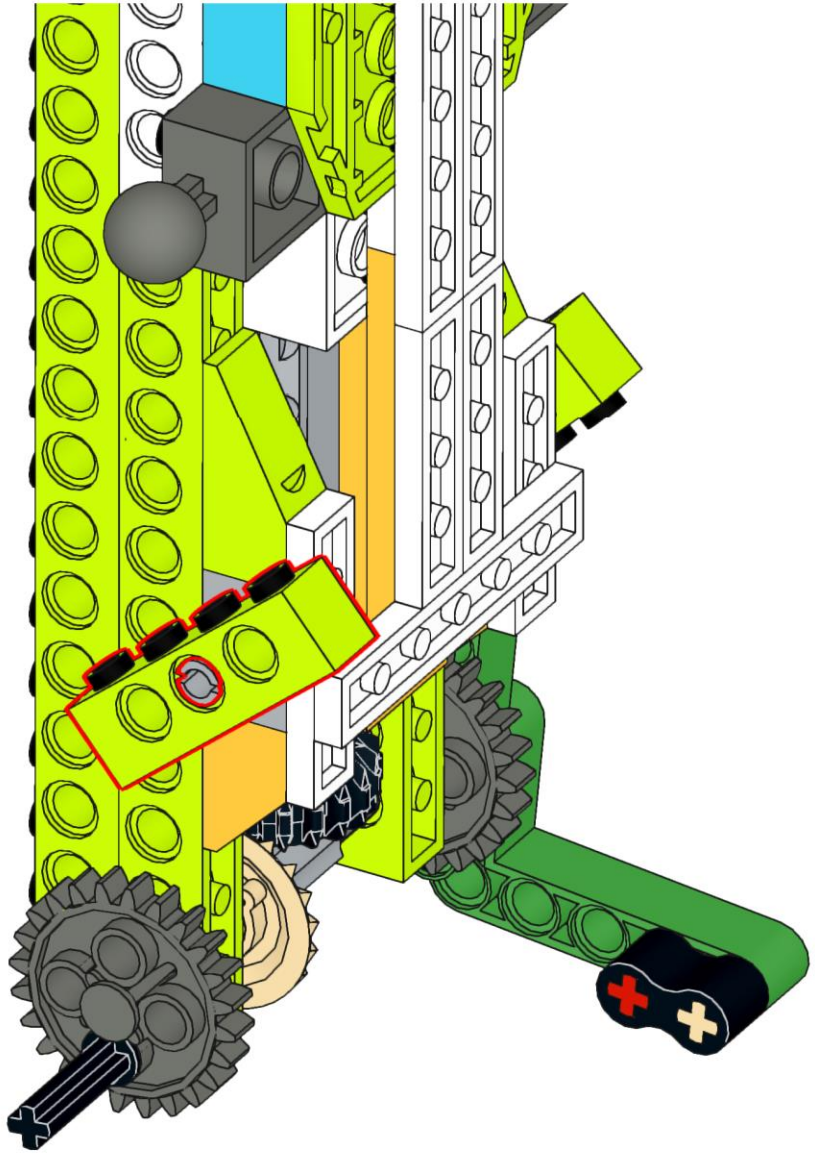

29

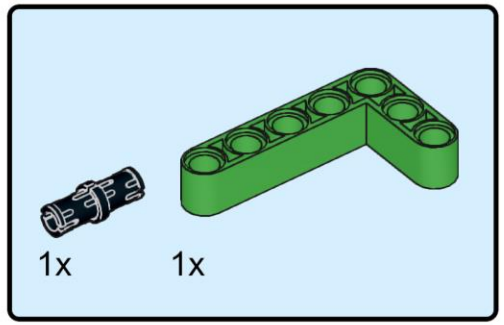

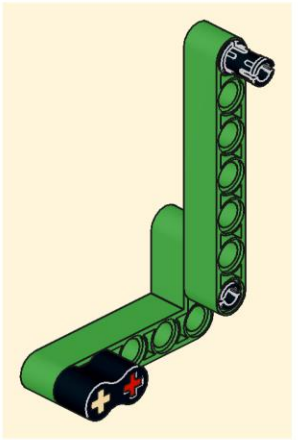

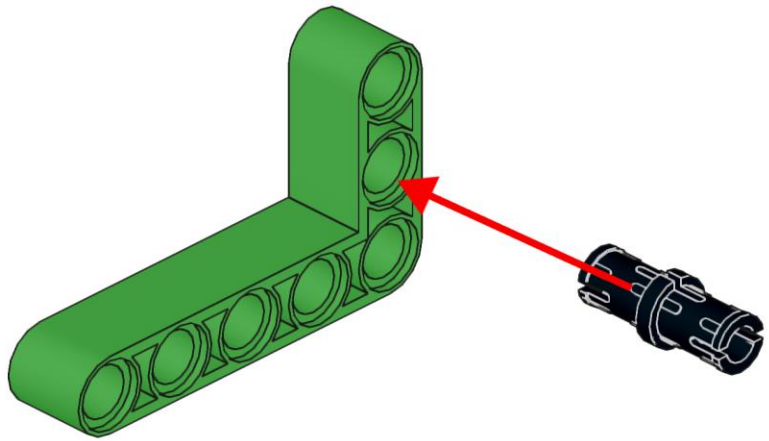

30

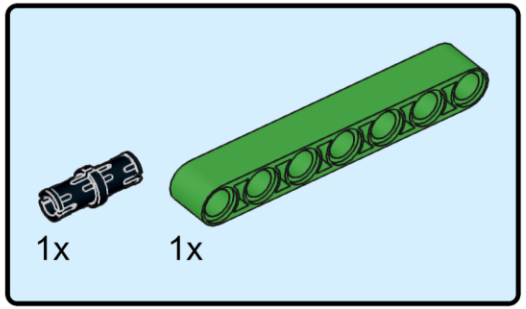

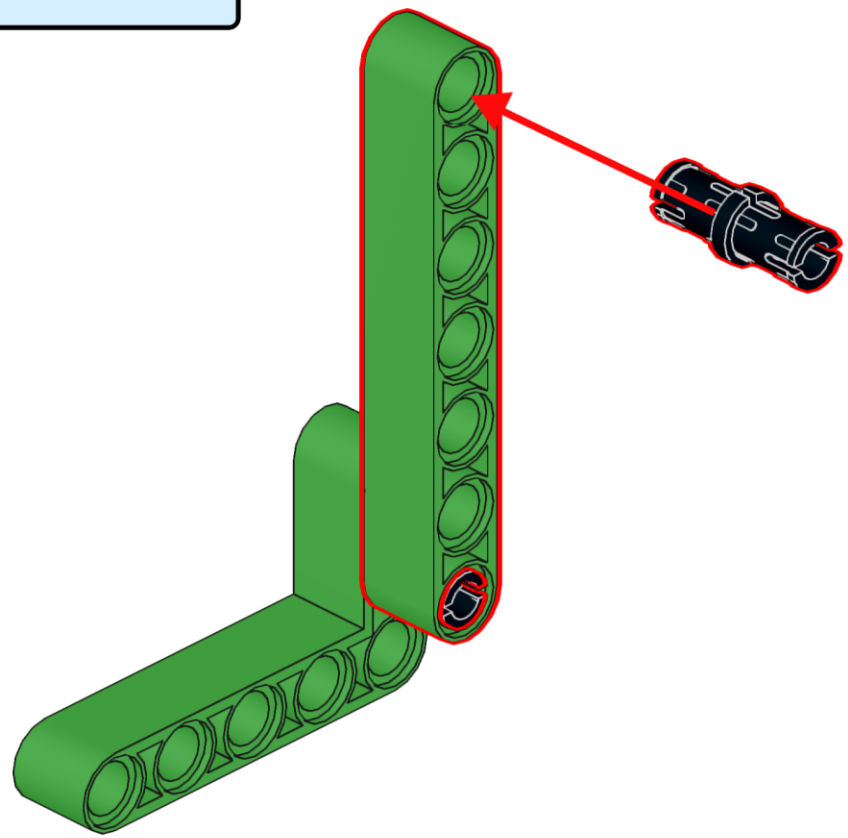

31

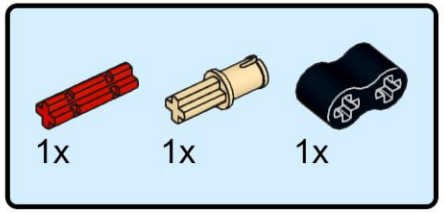

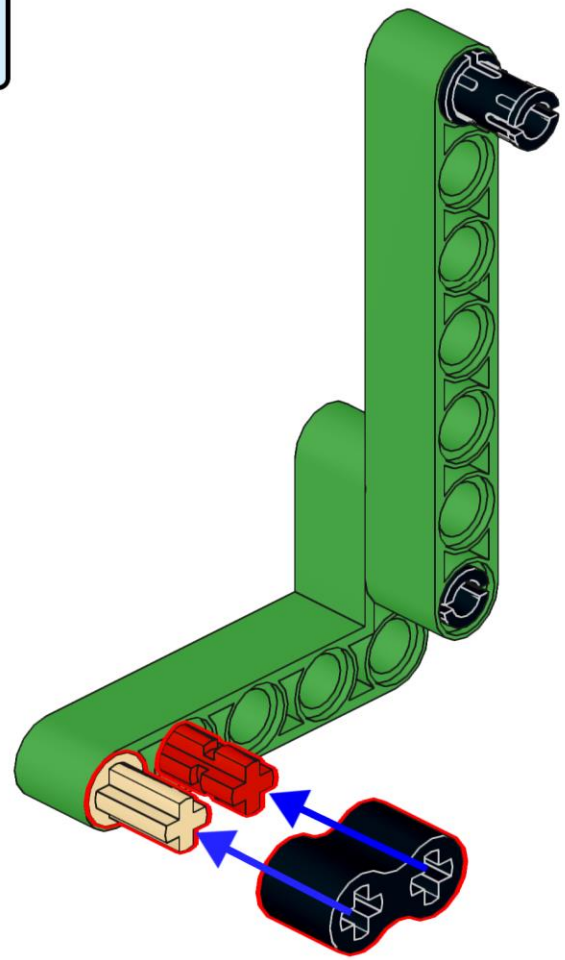

32

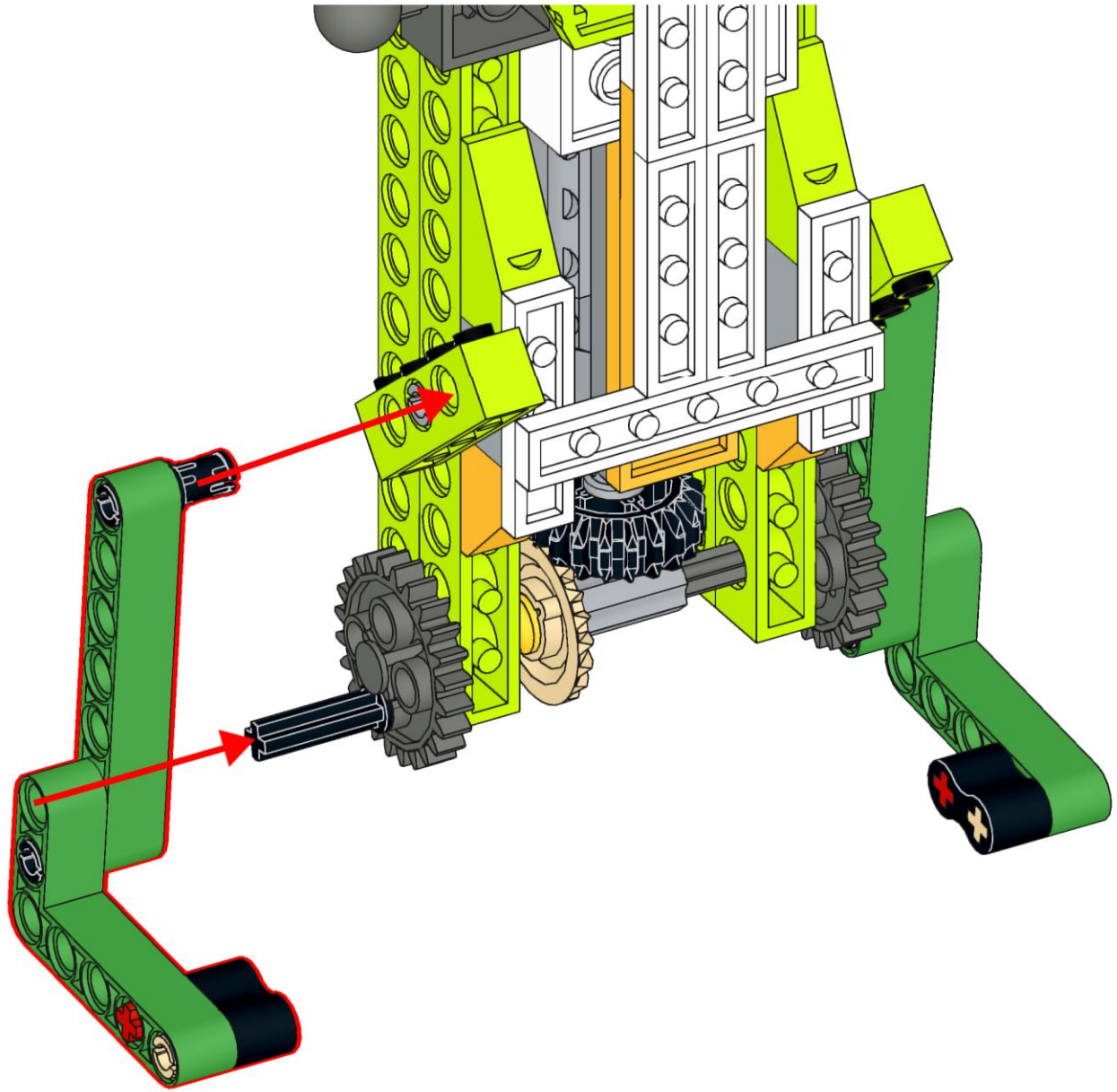

33

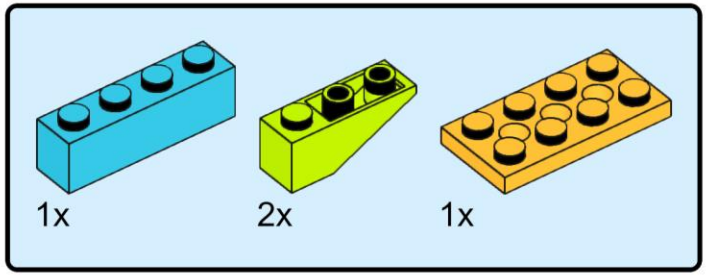

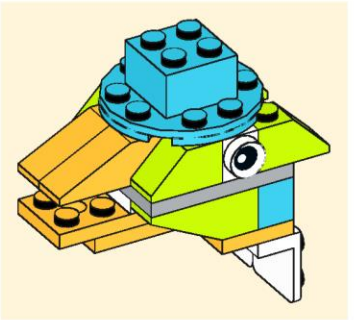

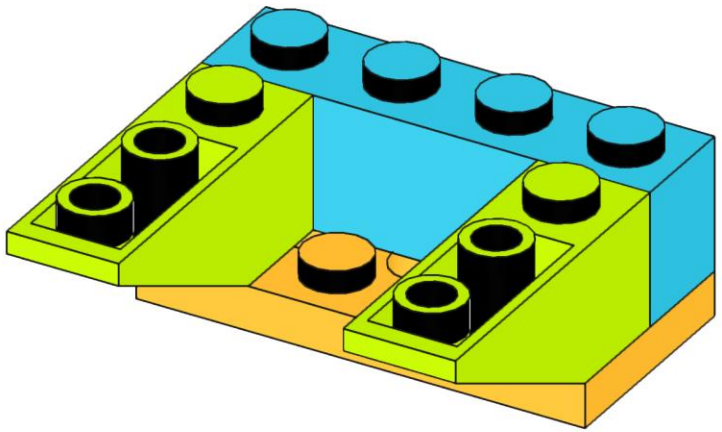

34

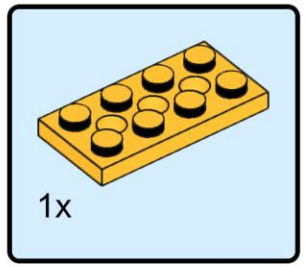

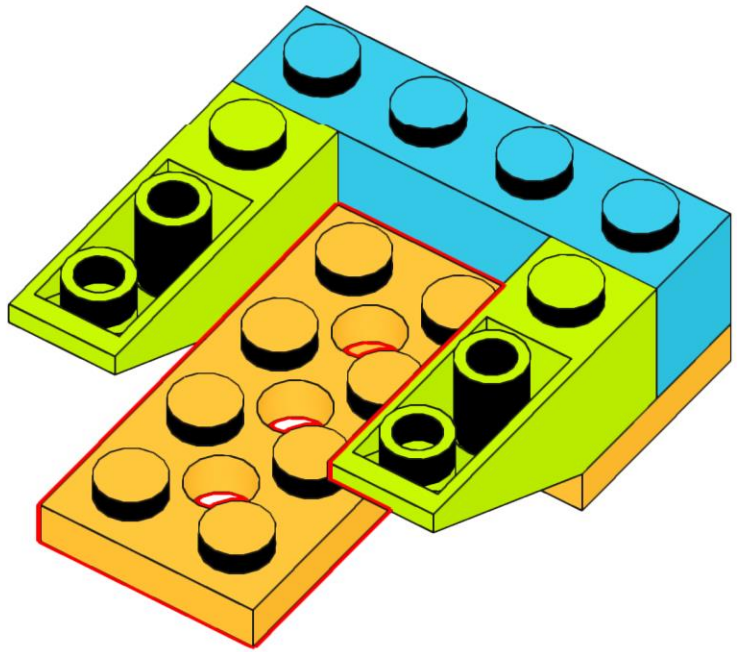

35

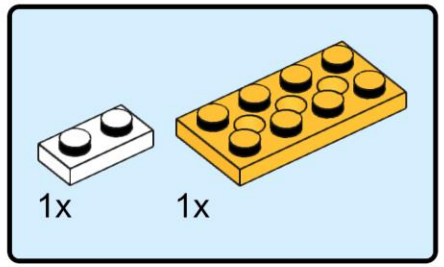

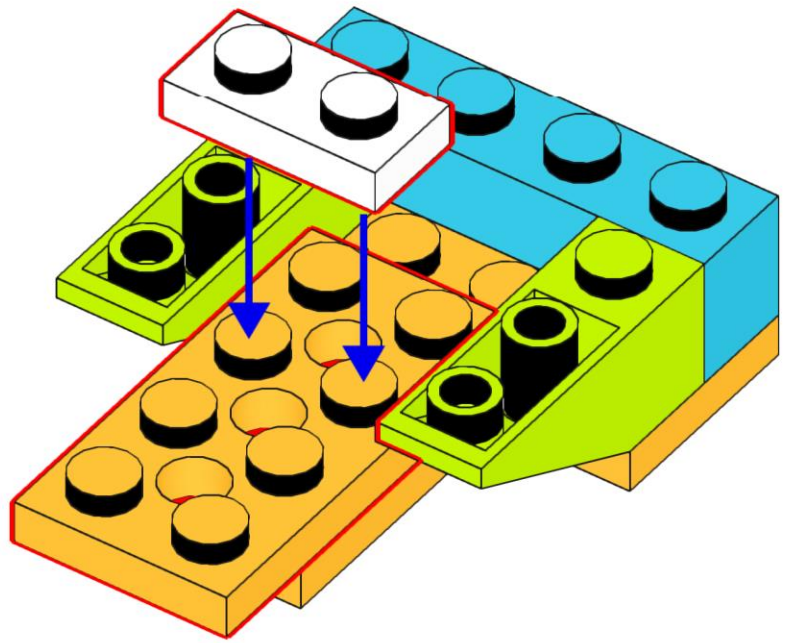

36

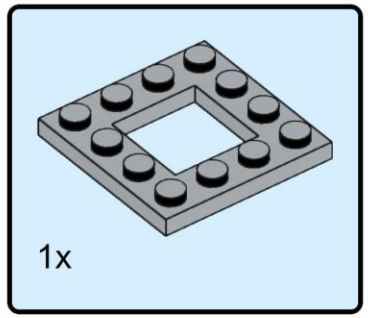

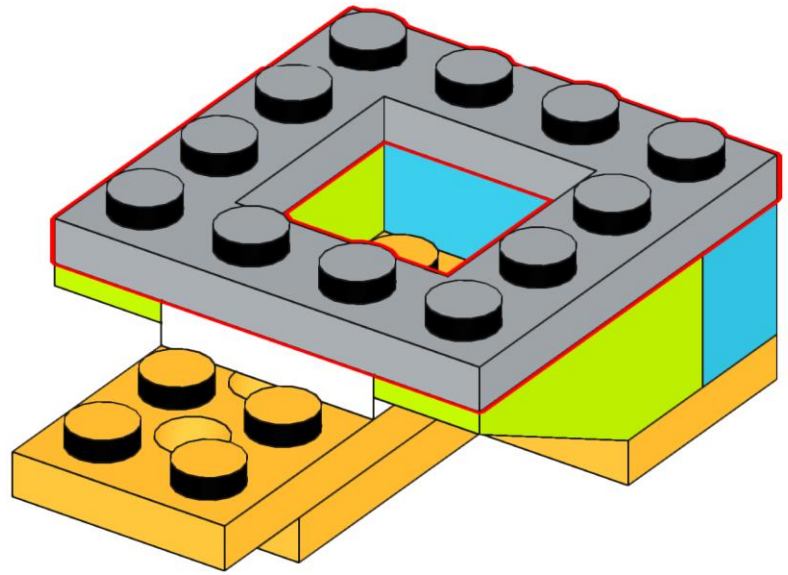

37

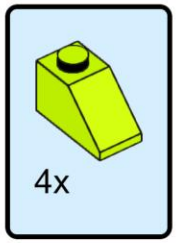

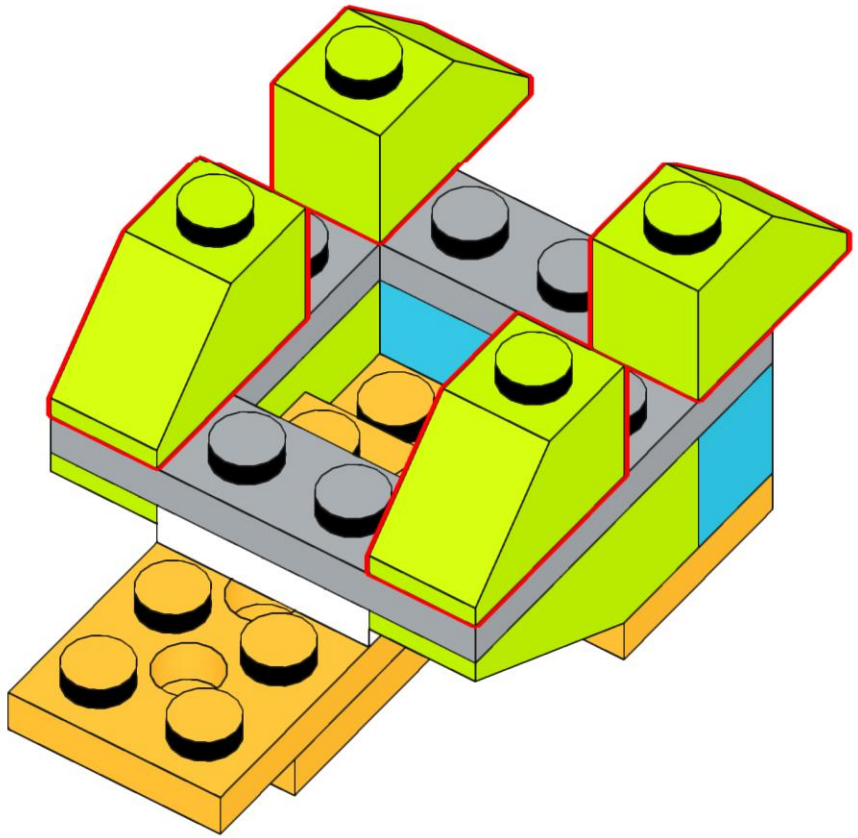

38

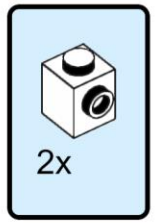

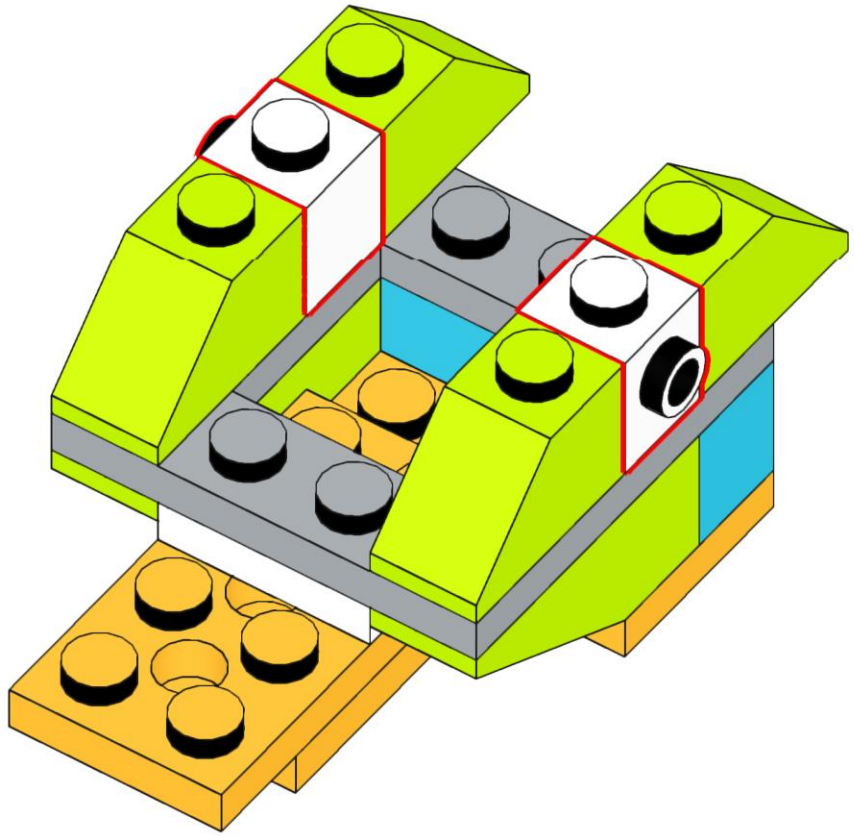

39

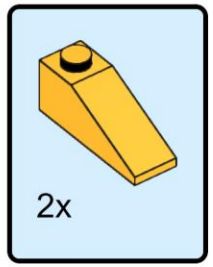

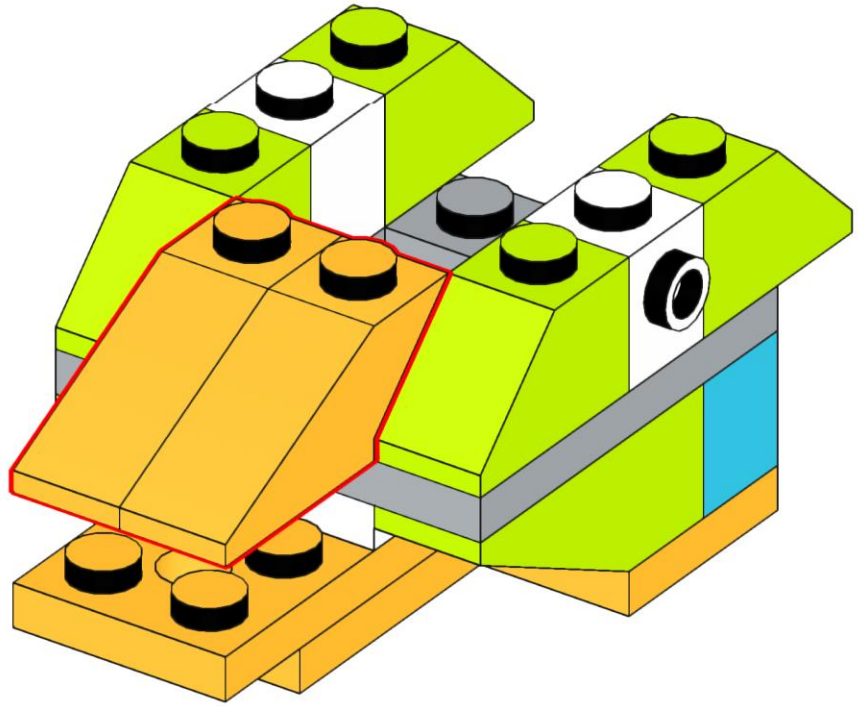

40

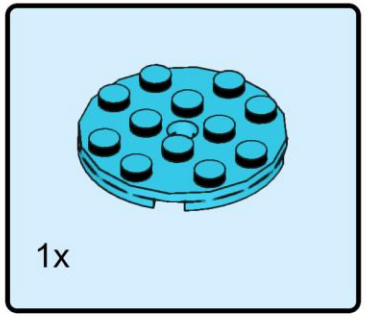

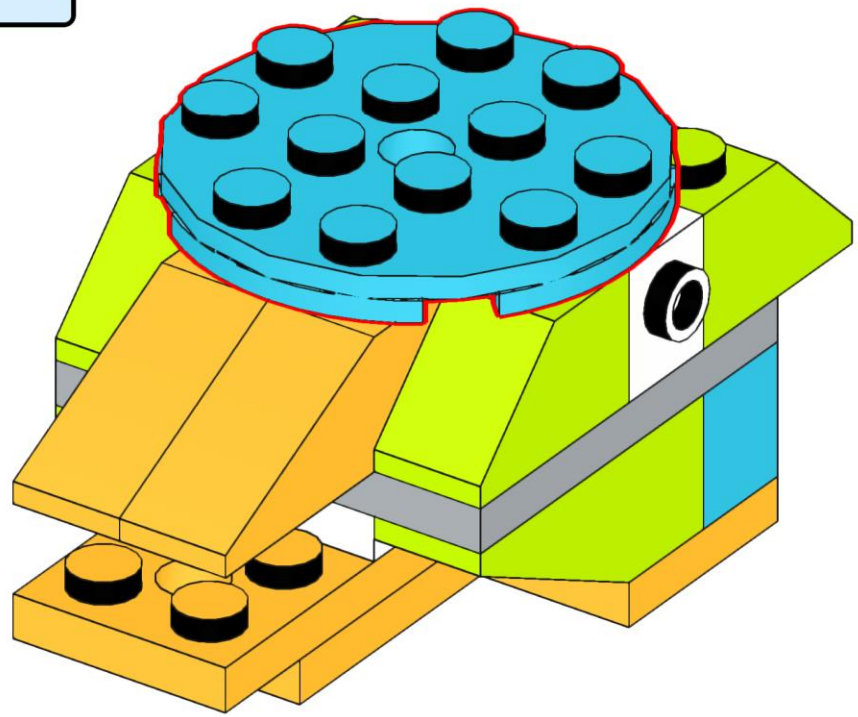

41

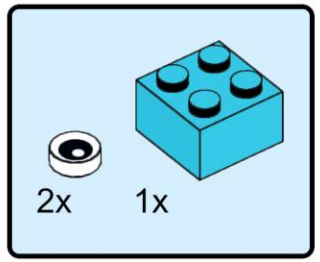

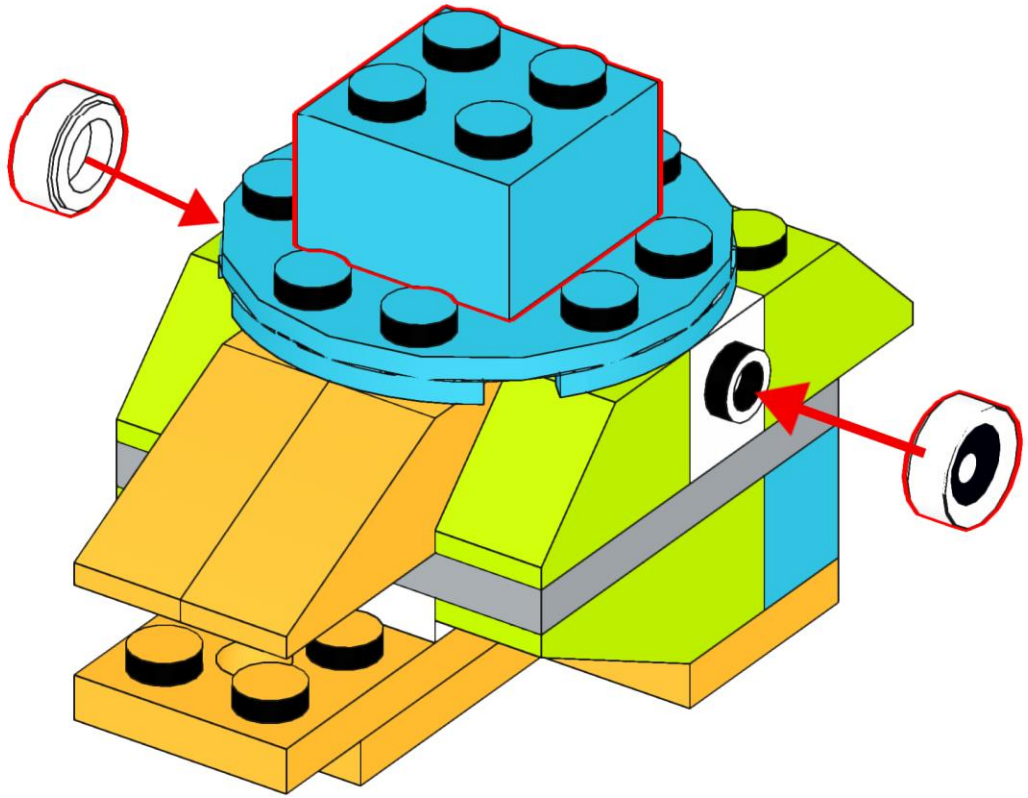

42

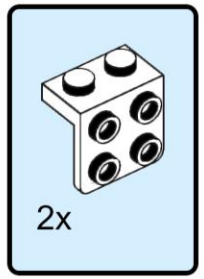

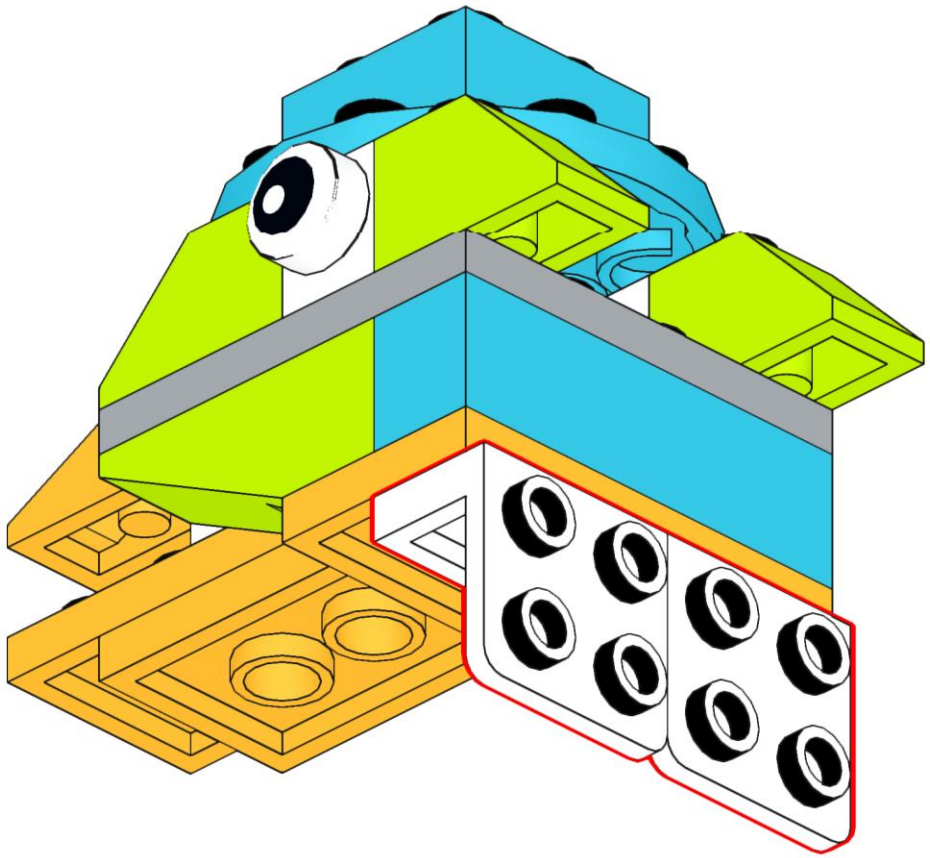

43

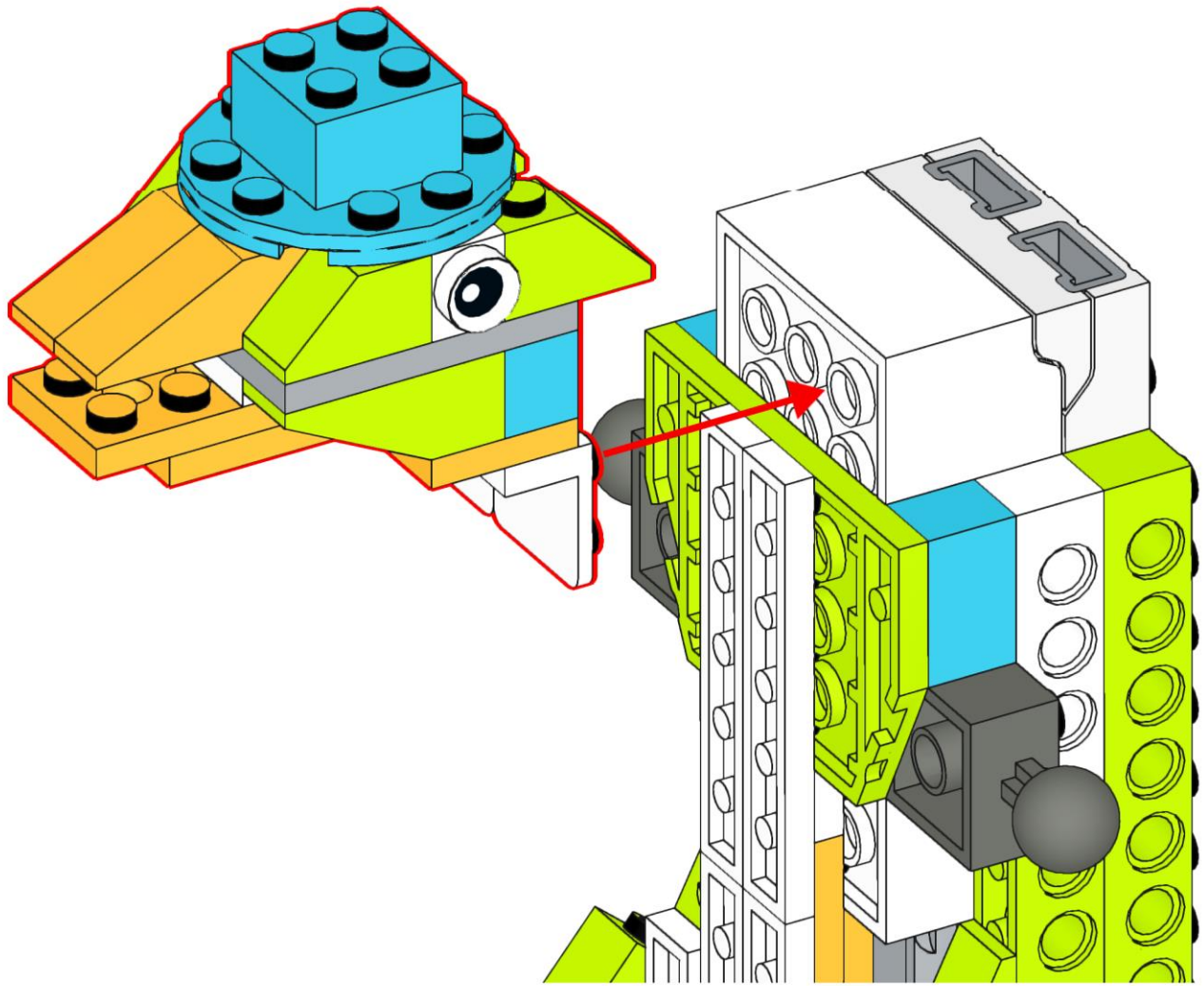

44

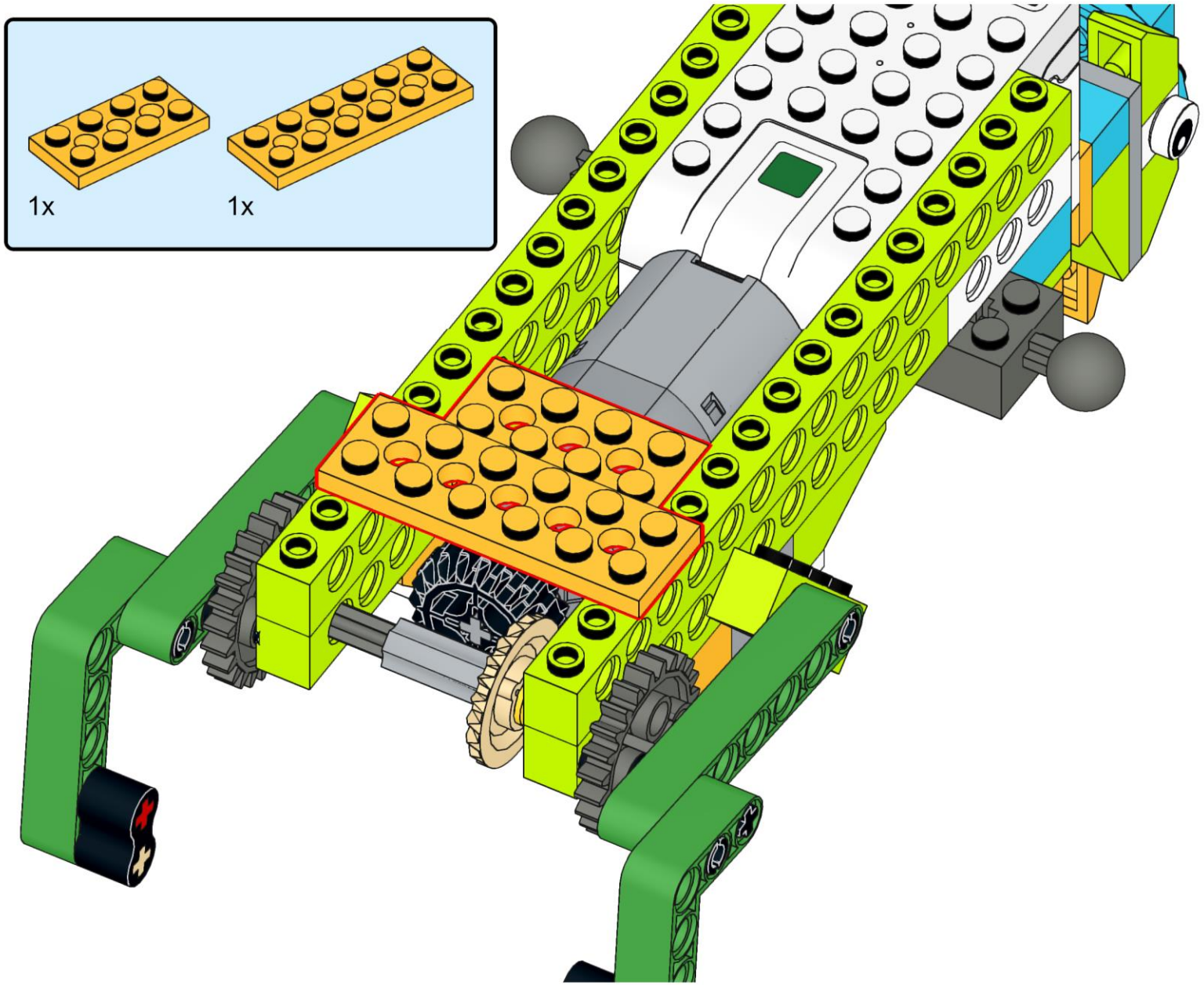

45

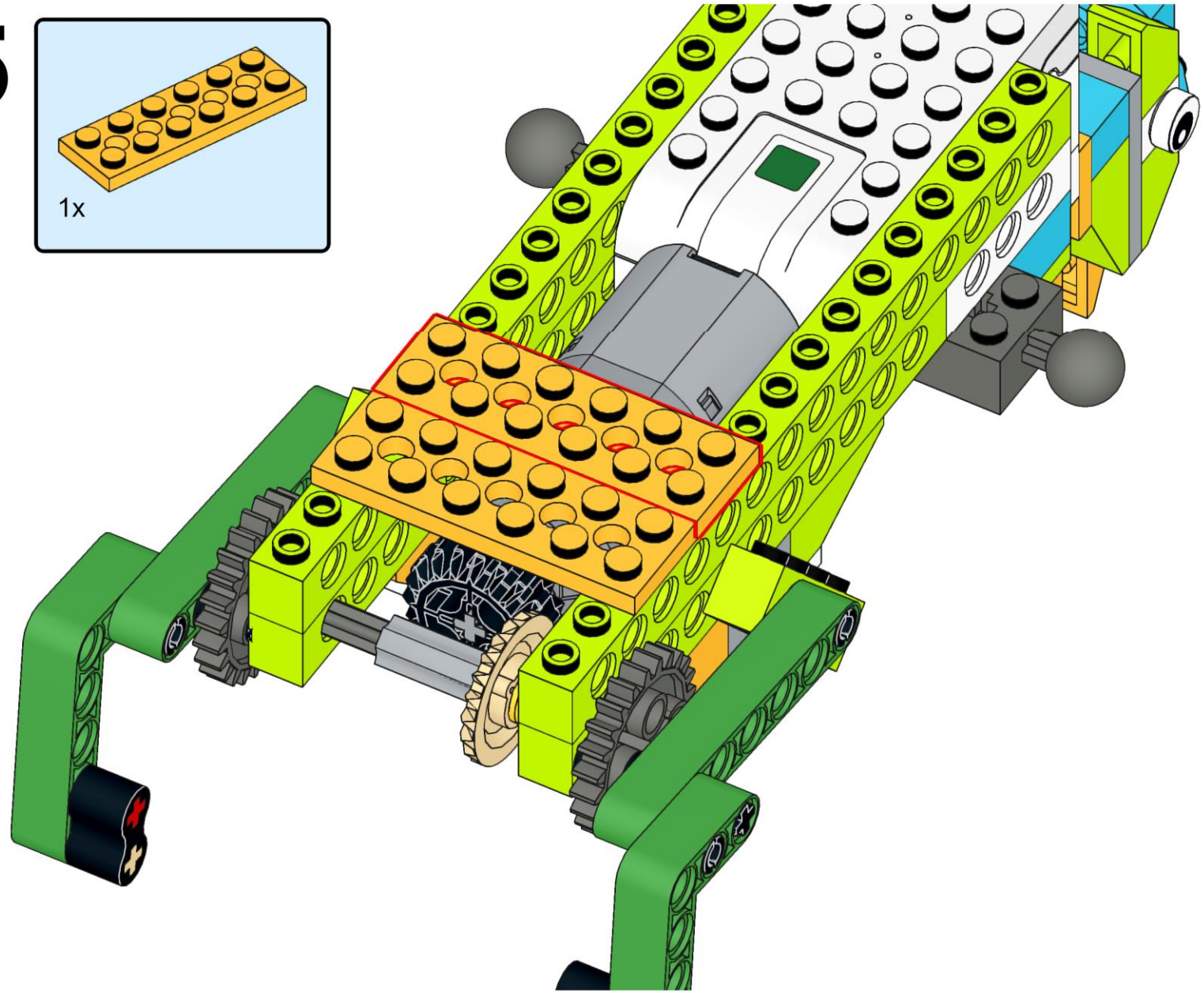

46

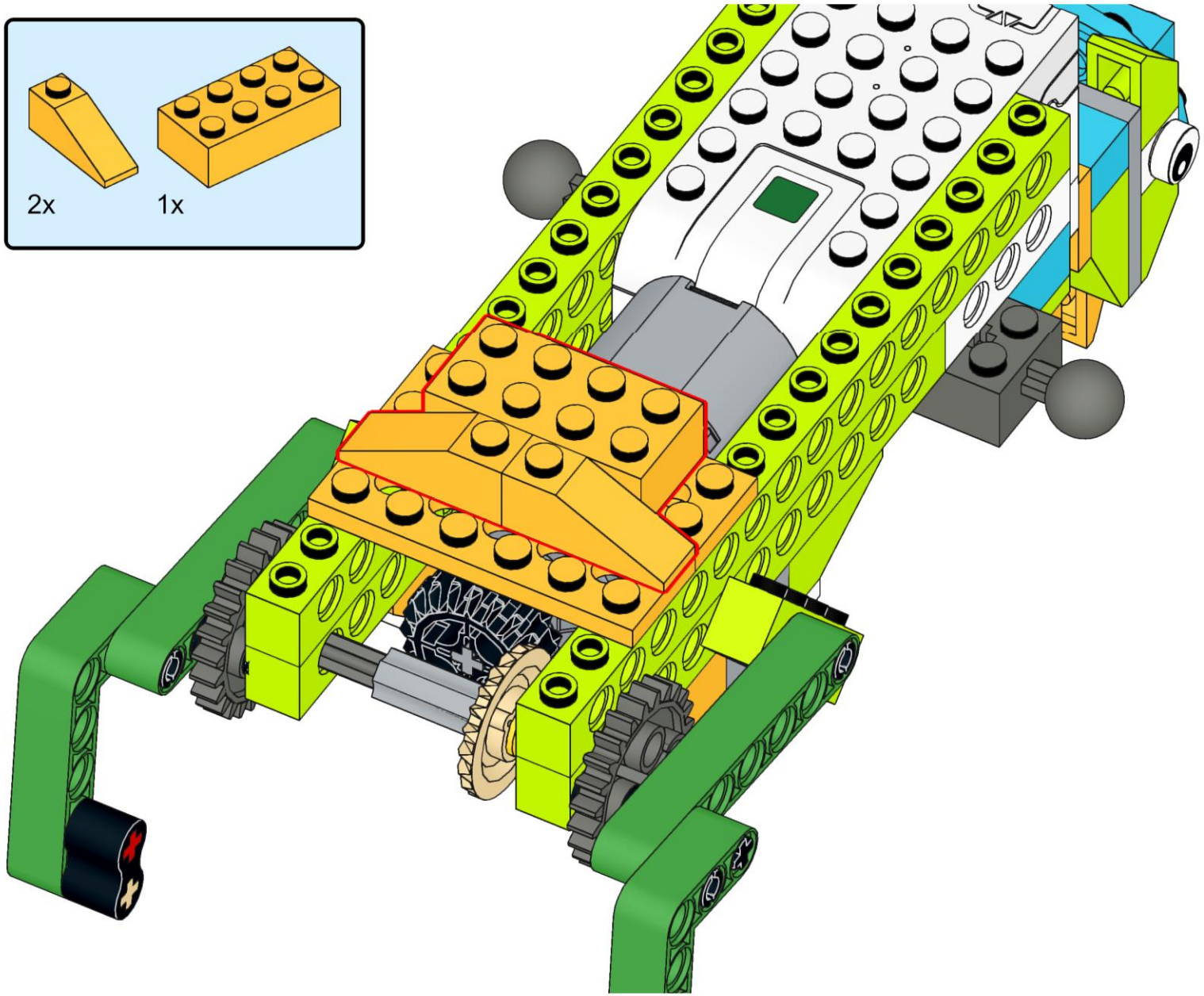

47

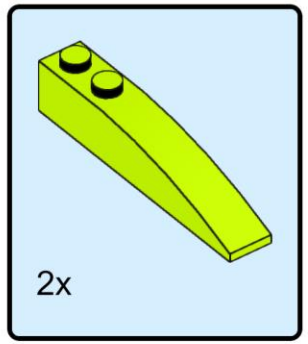

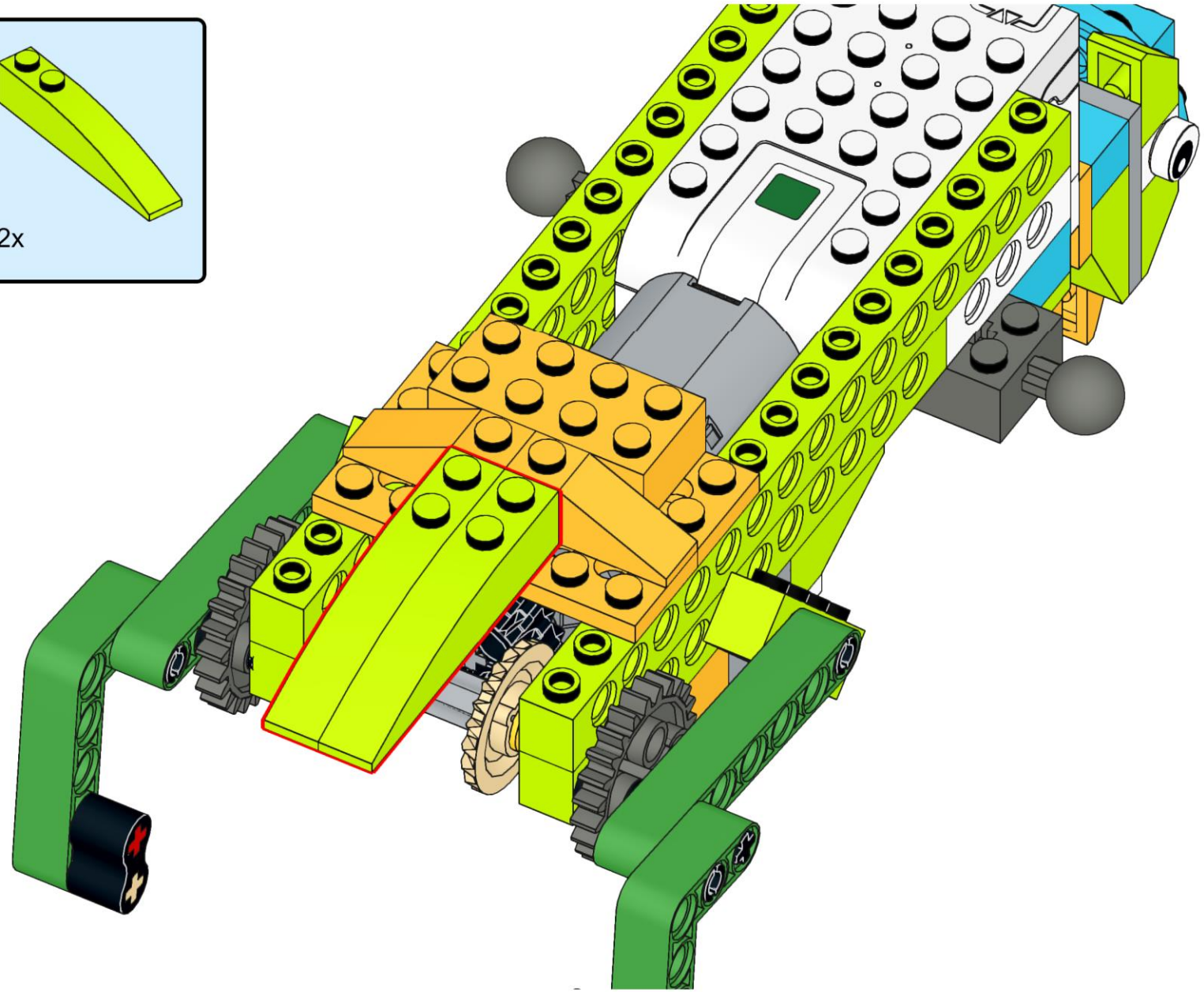

48

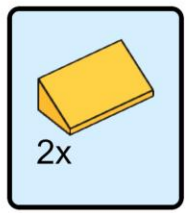

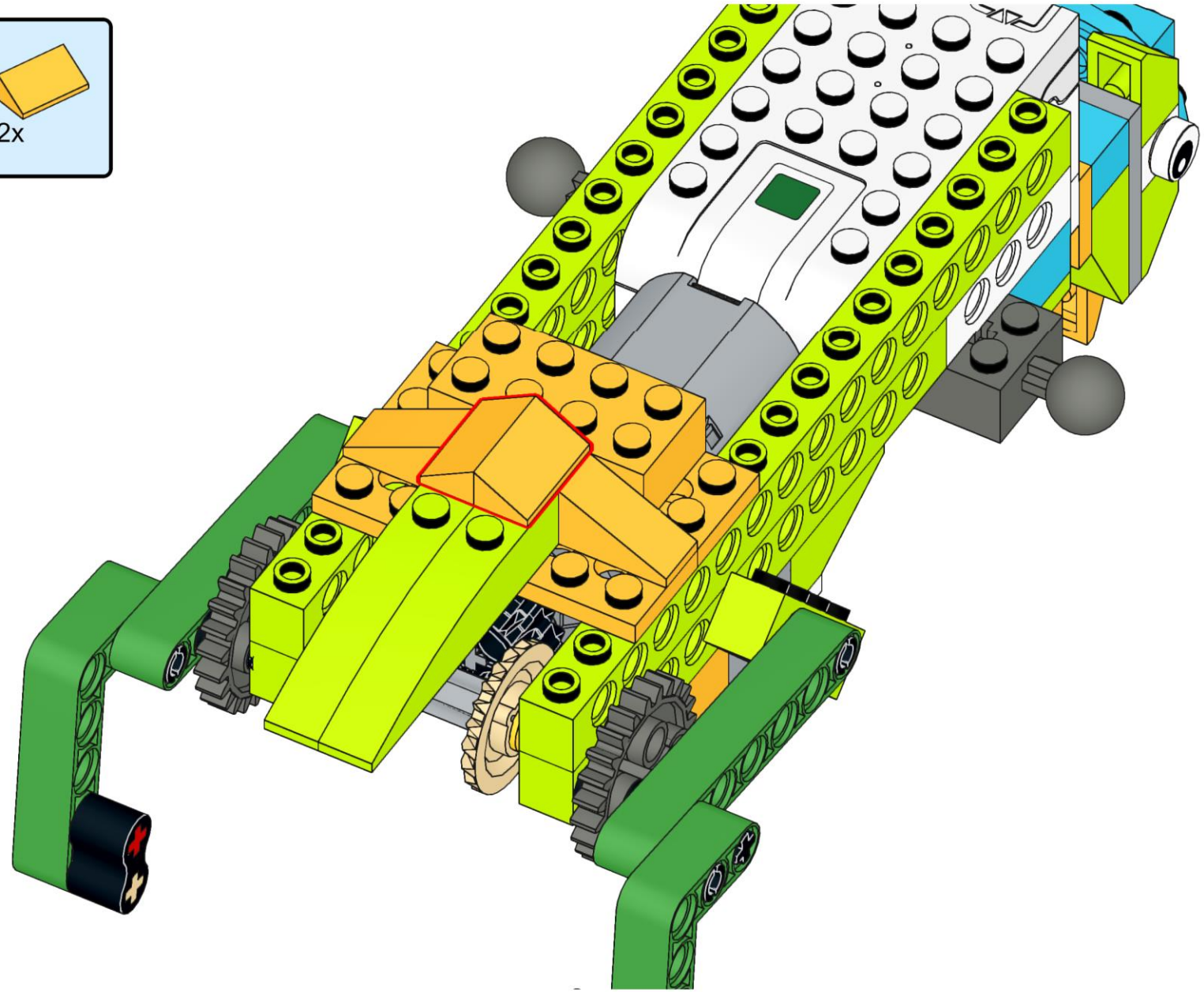

49

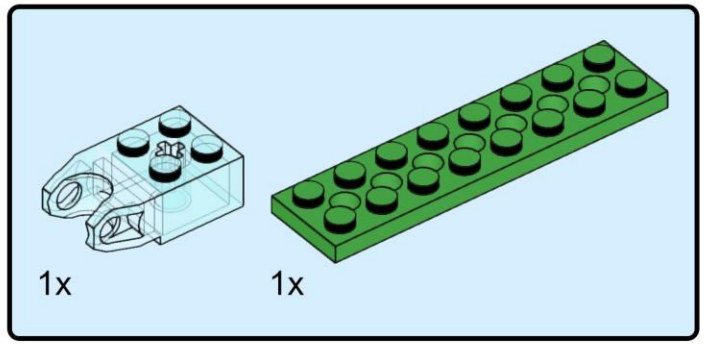

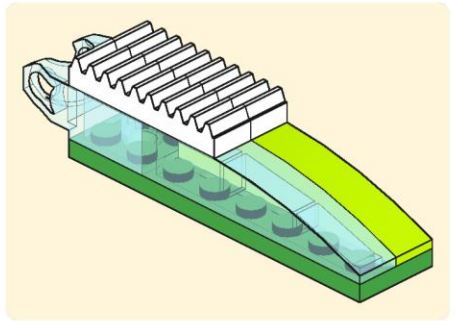

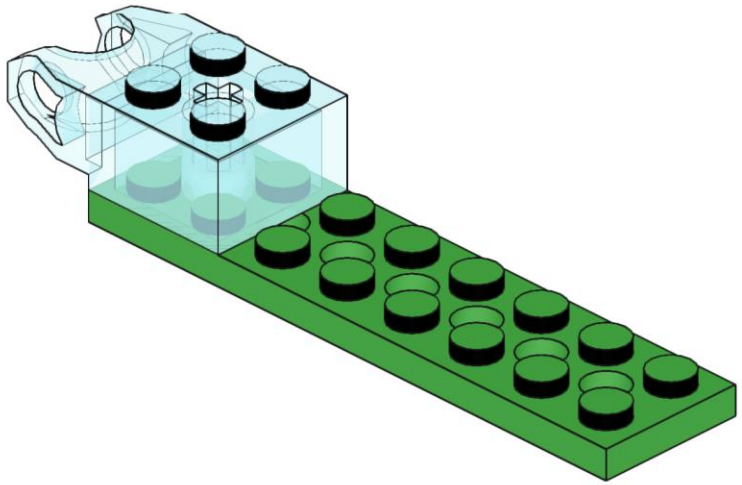

50

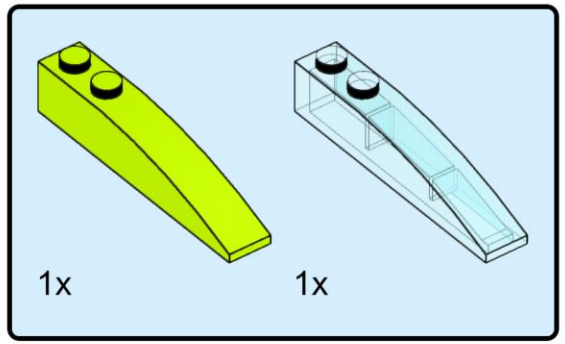

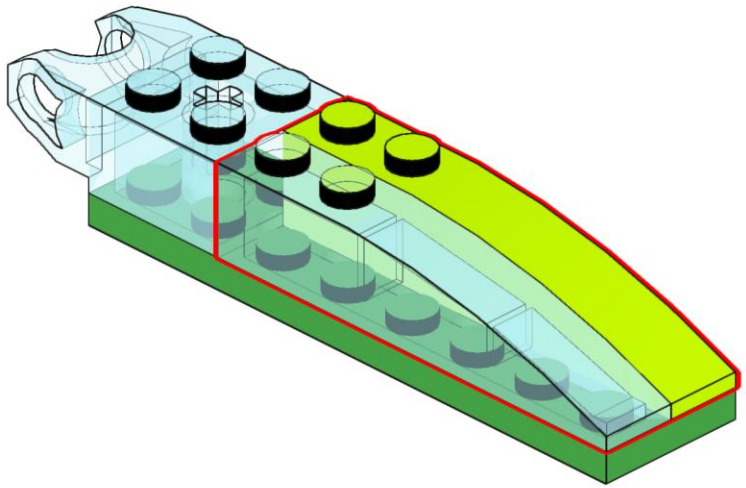

51

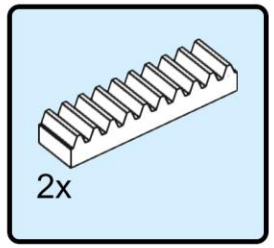

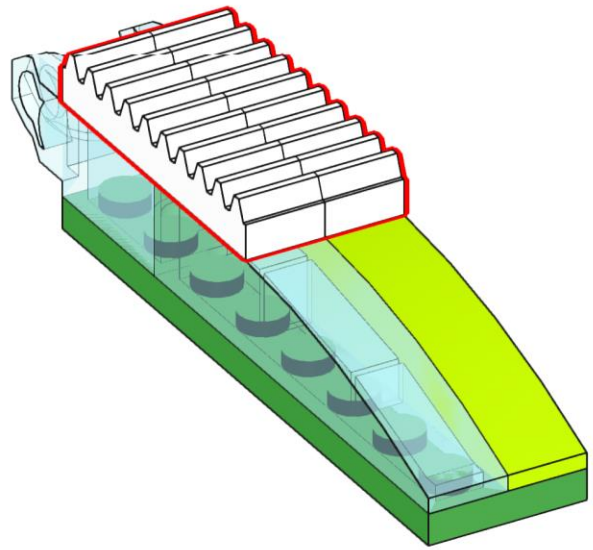

52

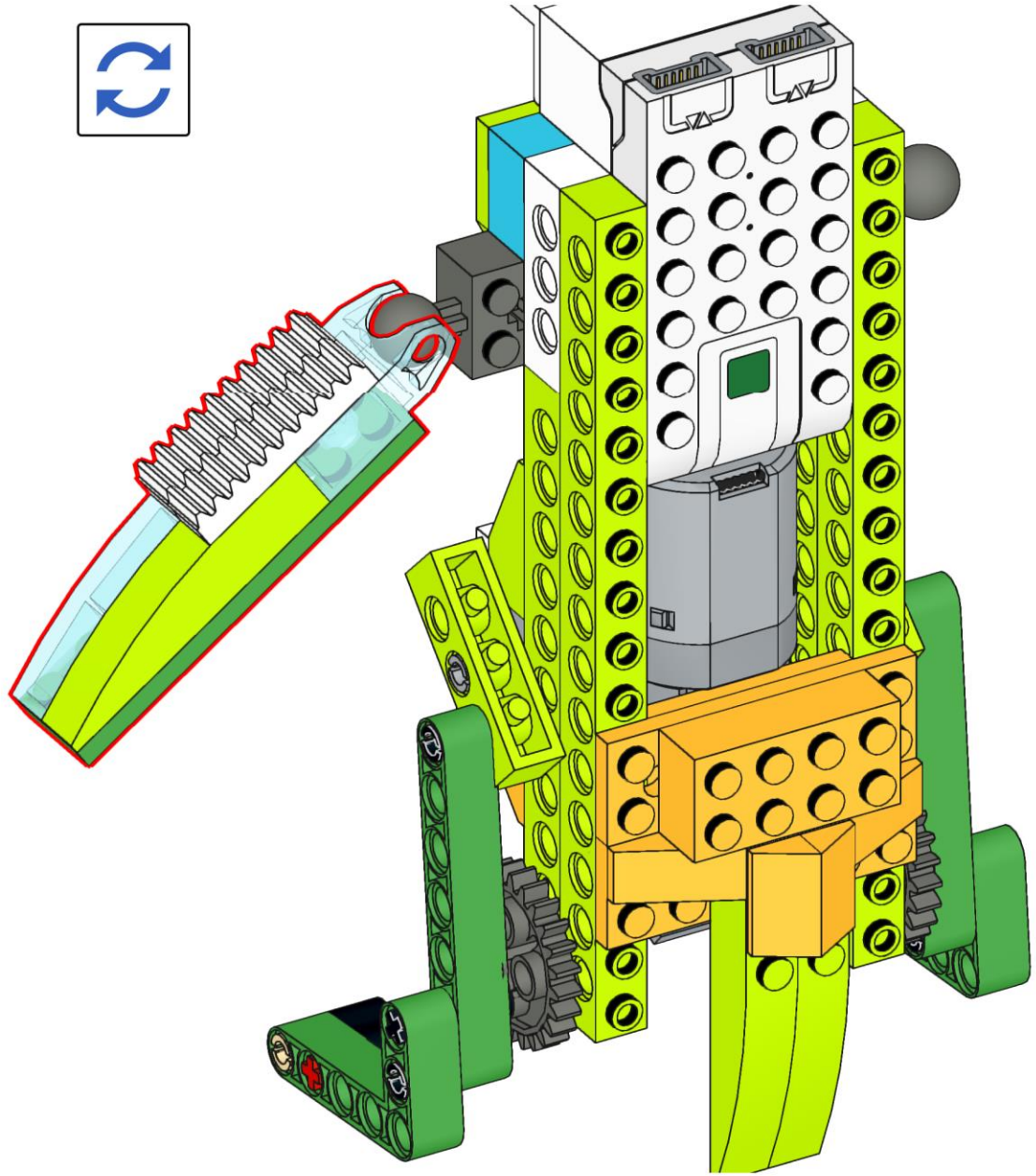

53

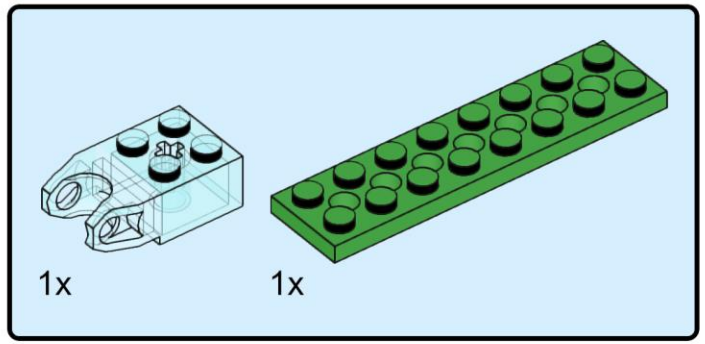

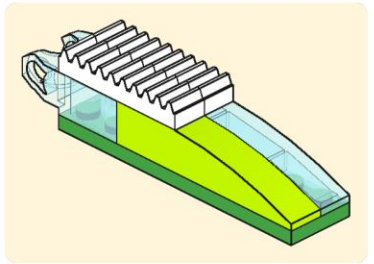

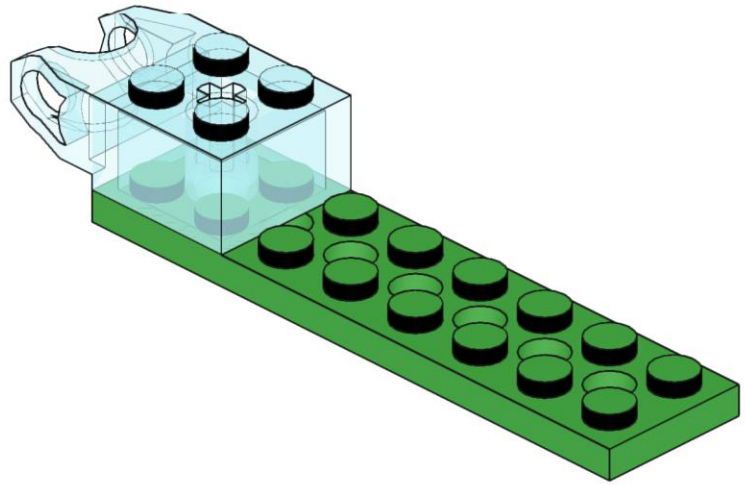

54

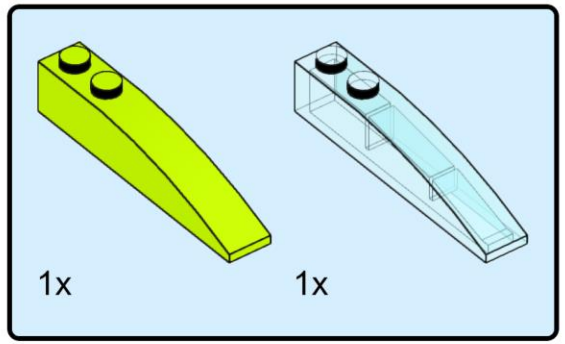

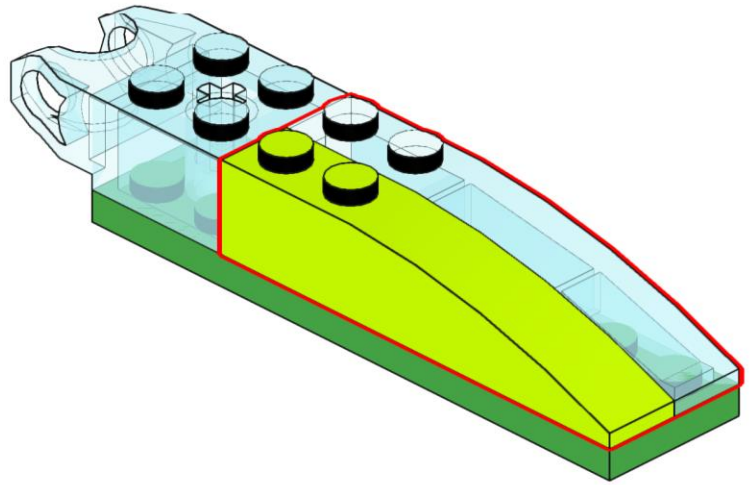

55

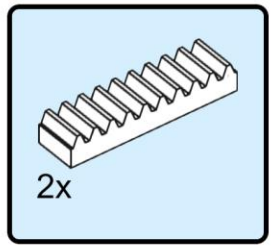

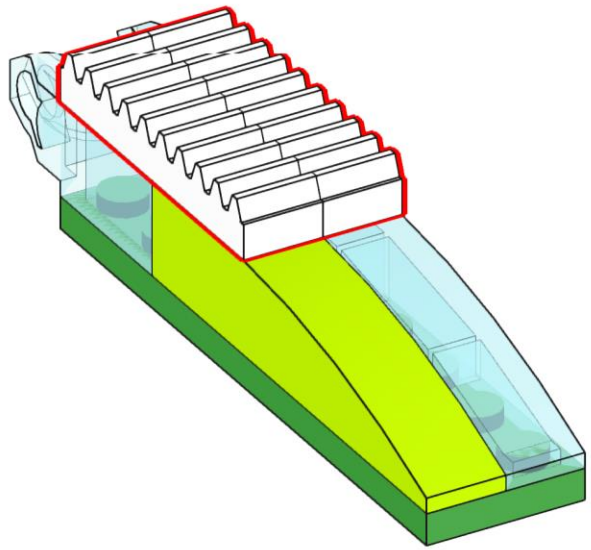
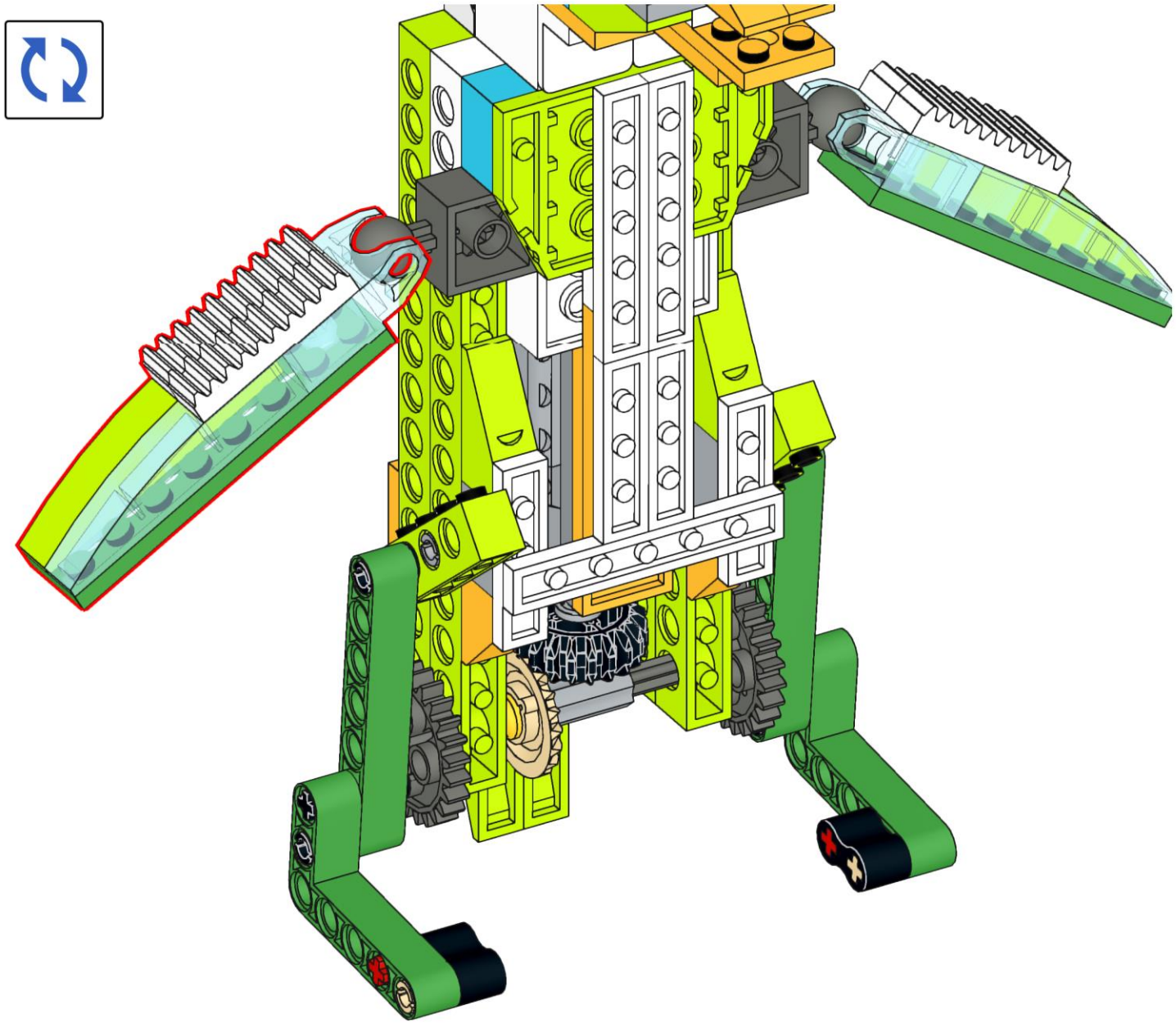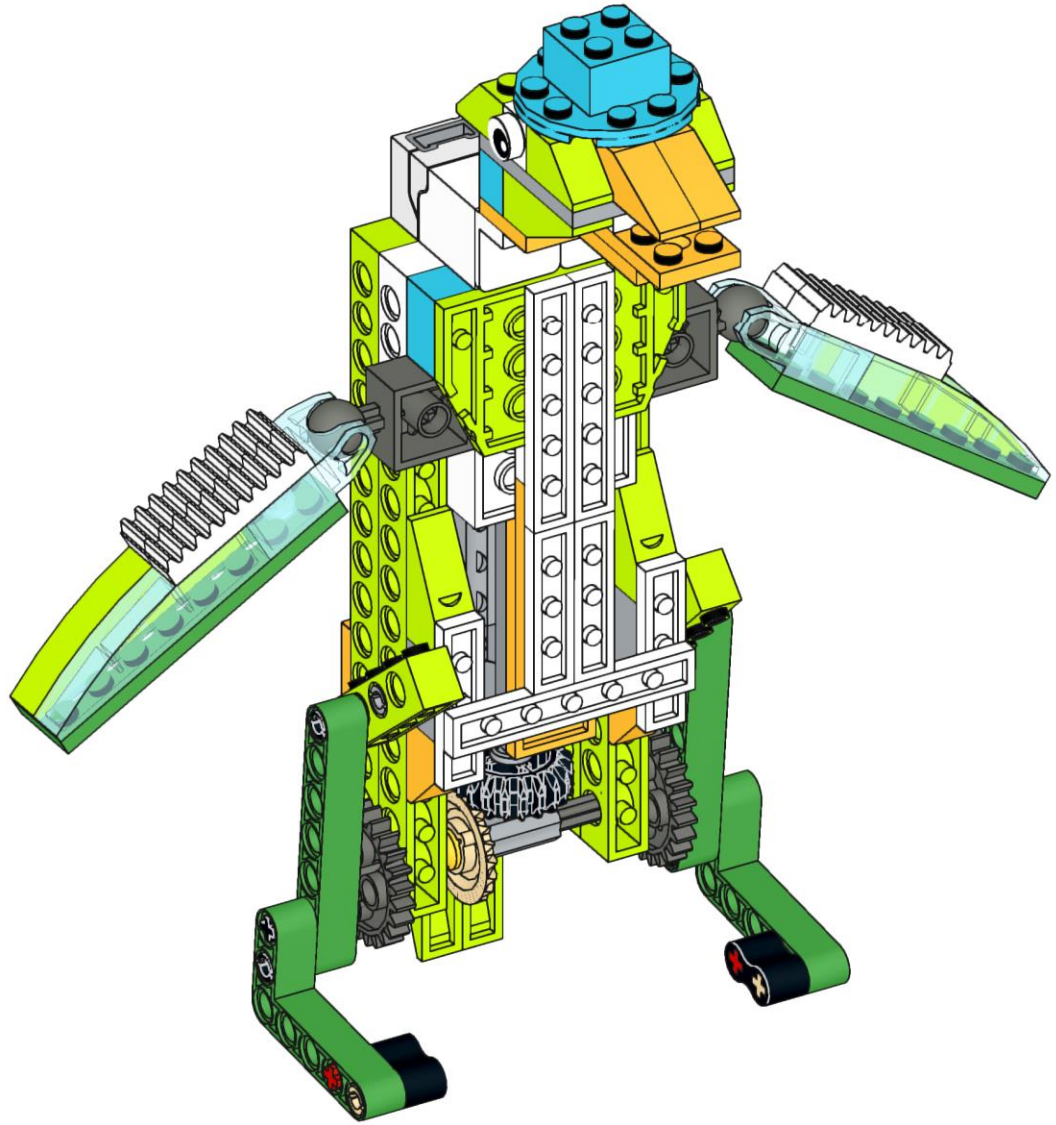
56